p.416　各電子回路をESP32に接続する

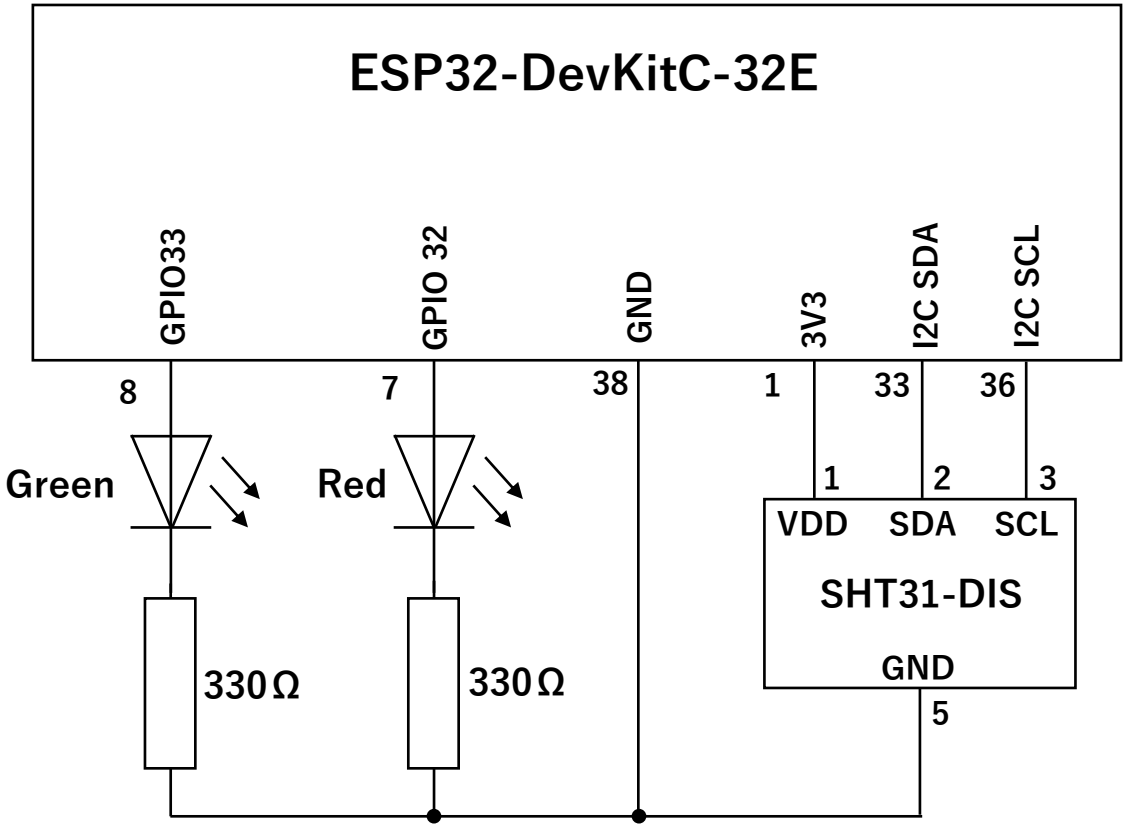

p.420　キーボードライトの接続図

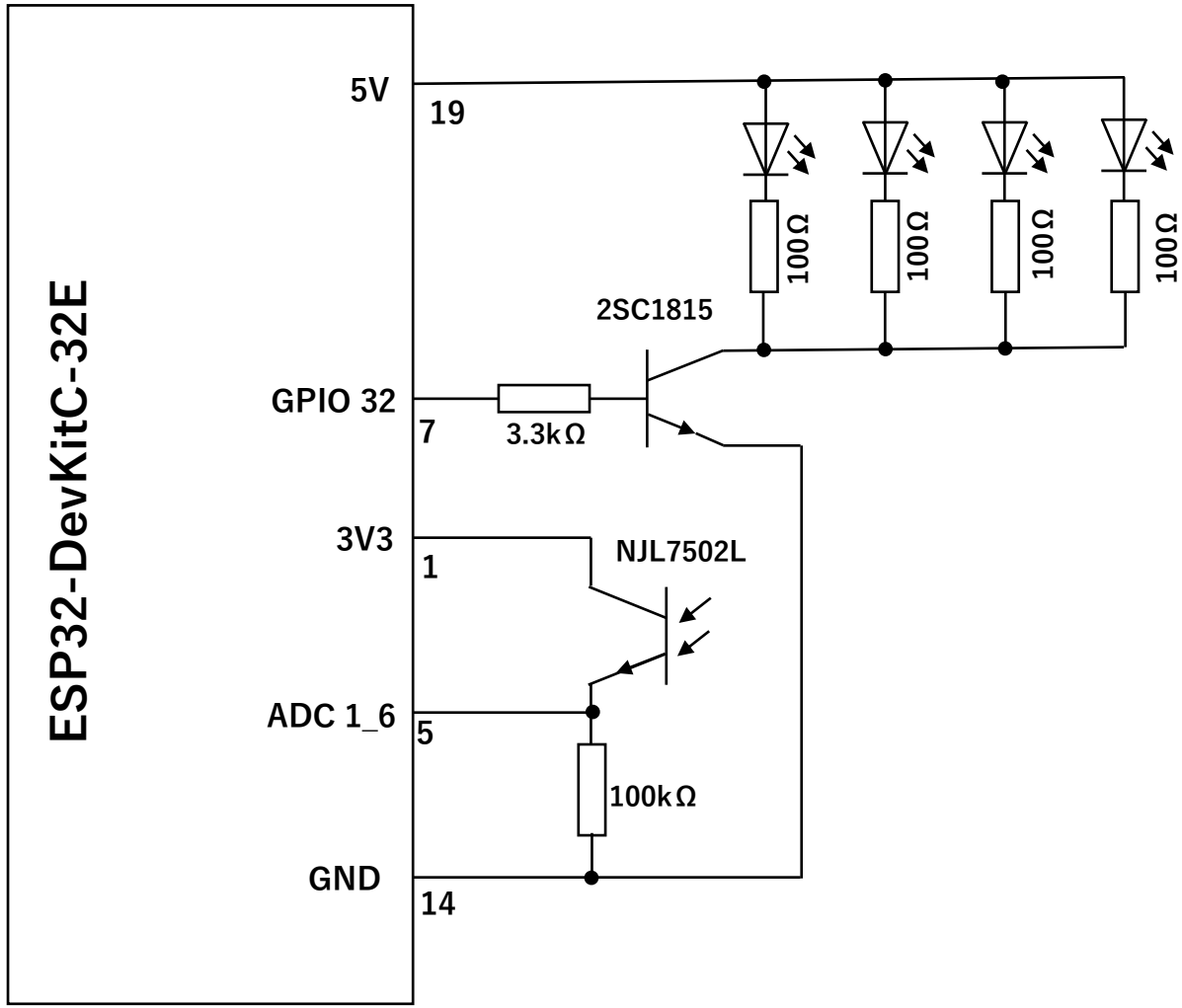

p.430　リモコンカーの接続図

