p.236　フルカラーLED の接続図

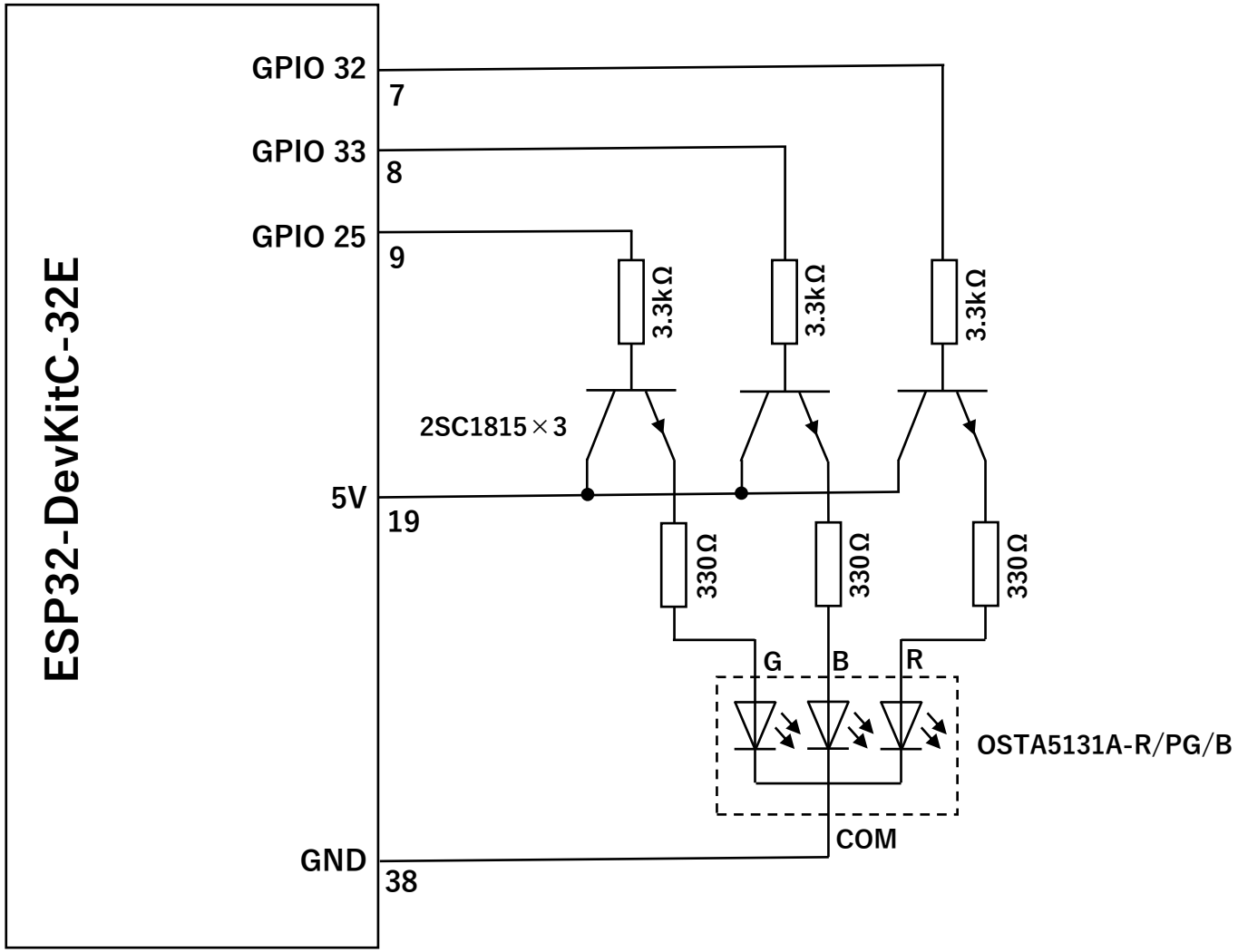

p.240　パワーLED の接続図

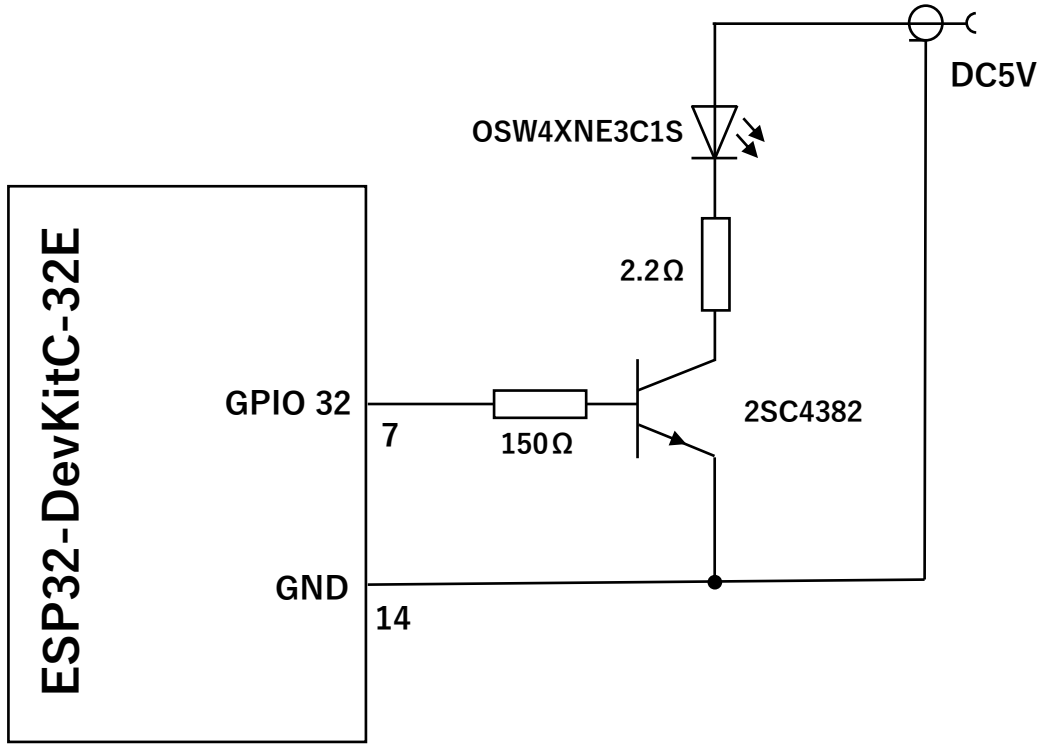

p.243　キャンドルLED の接続図

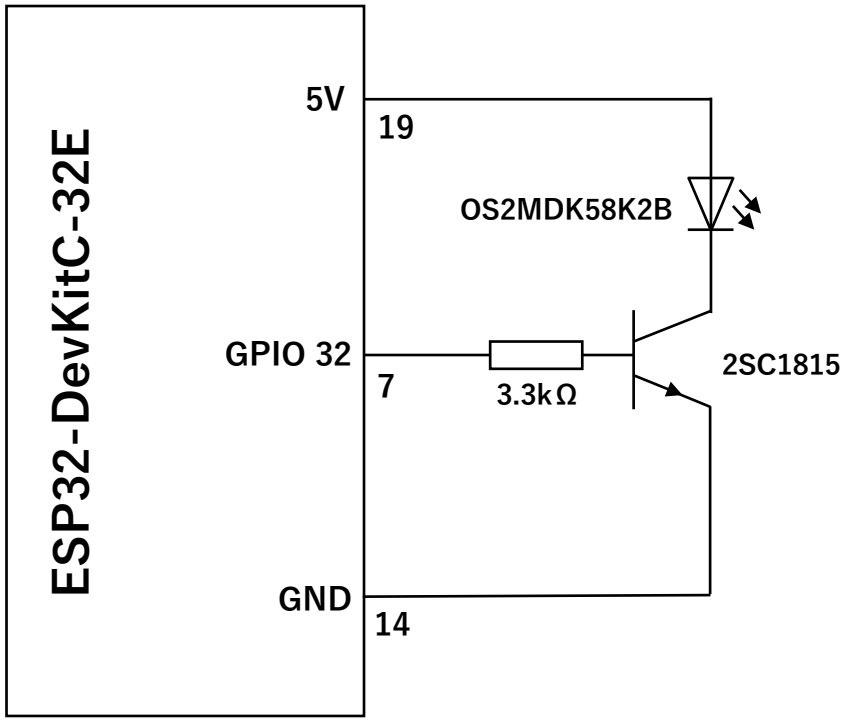

p.244　キャンドルIC の接続図

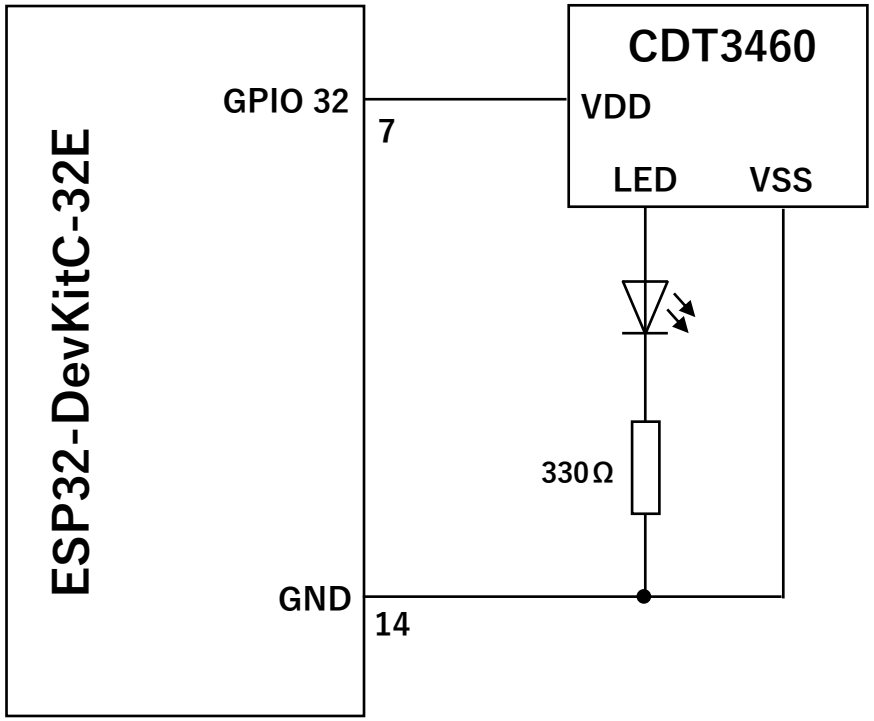

p.247　シリアルLED の接続図

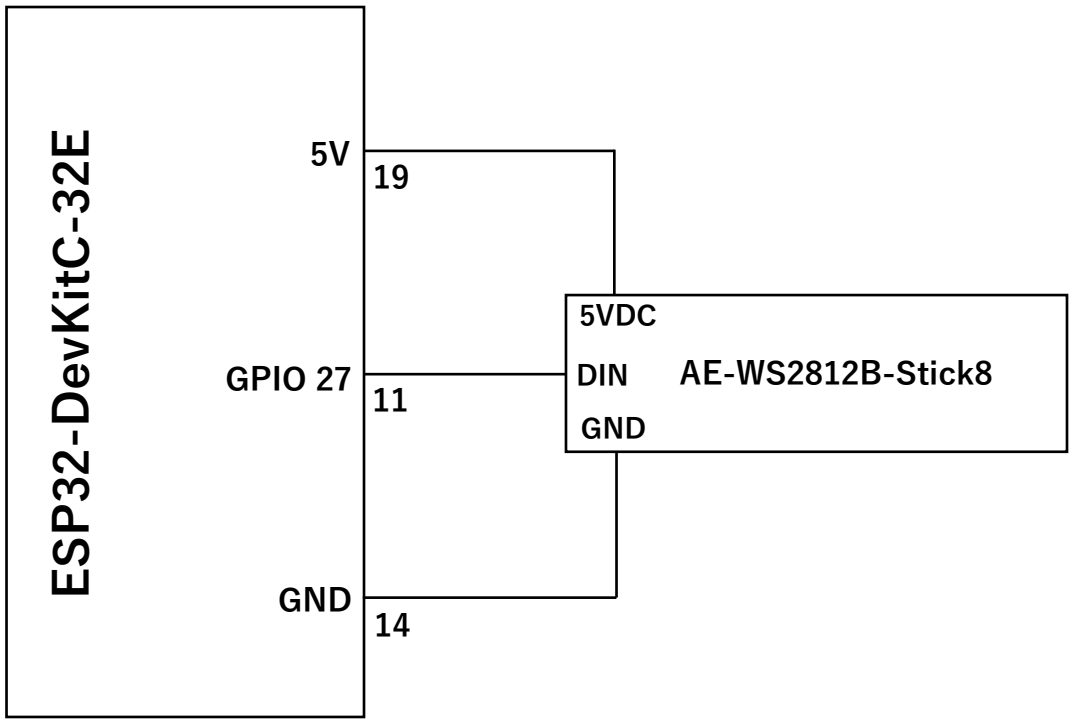

p.251　振動モーターの接続図

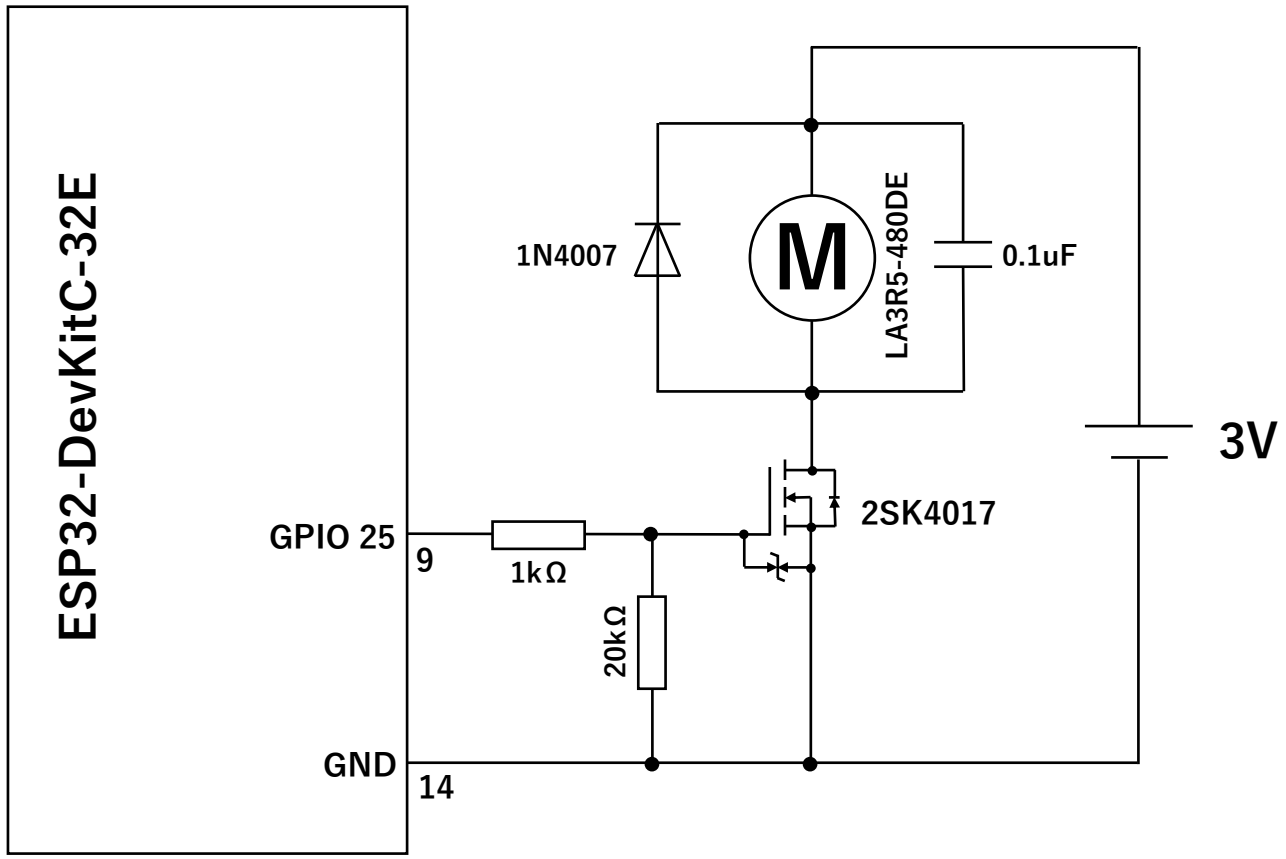

p.255　モータードライバーの接続図

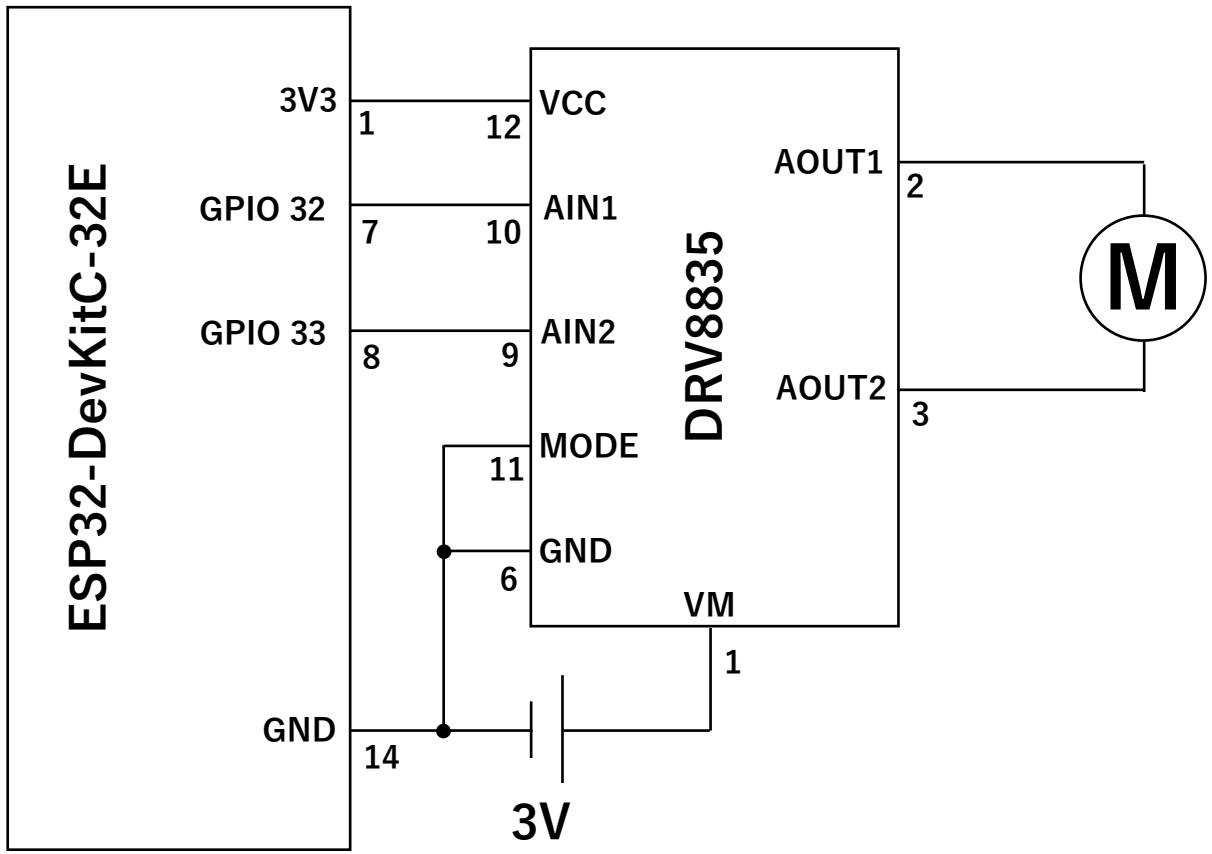

p.258　バイポーラー型ステッピングモーターの接続図

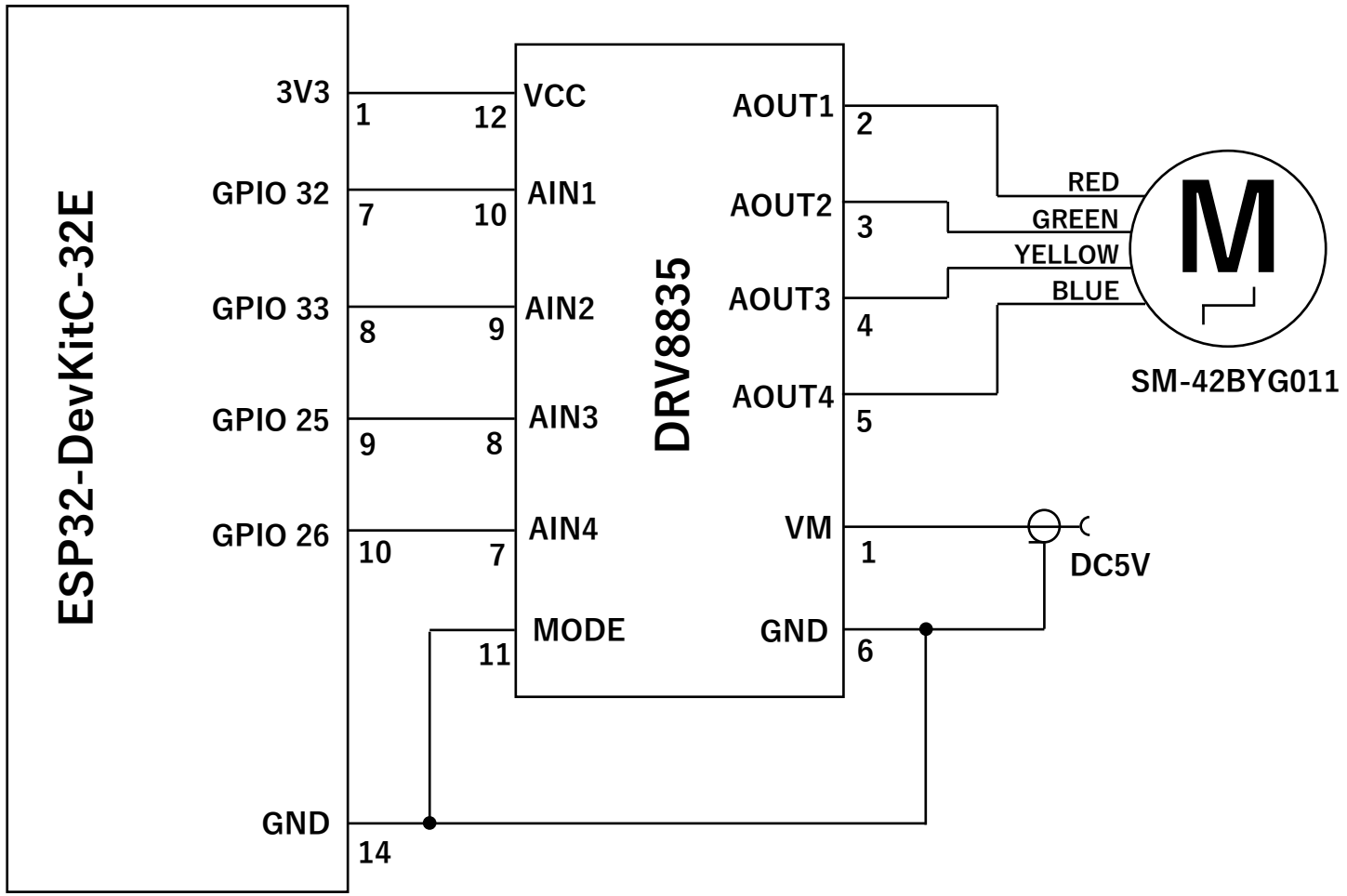

p.262　サーボモーターの接続図

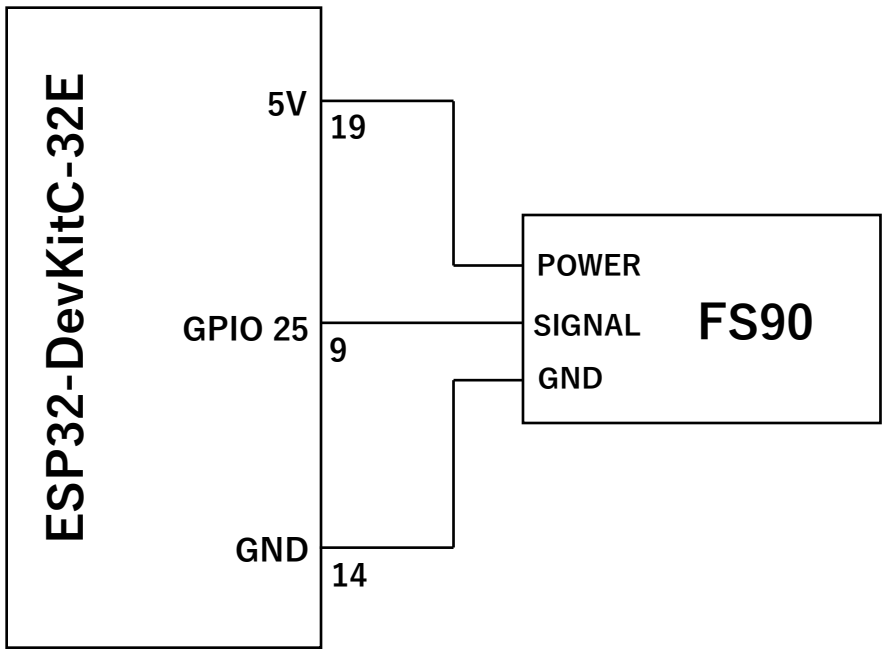

p.264　連続回転サーボモーターの接続図

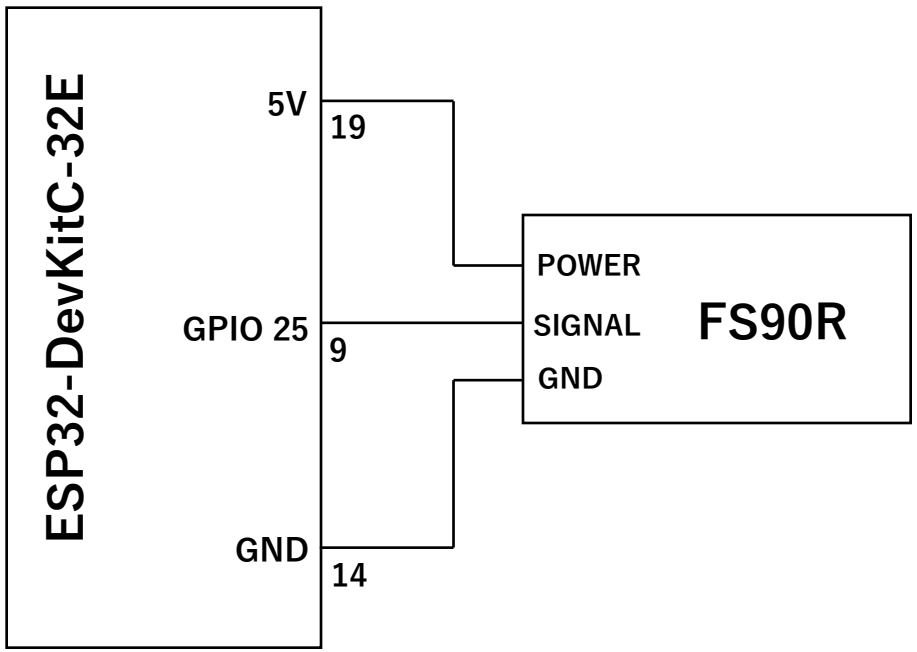

p.267　ソレノイドの接続図

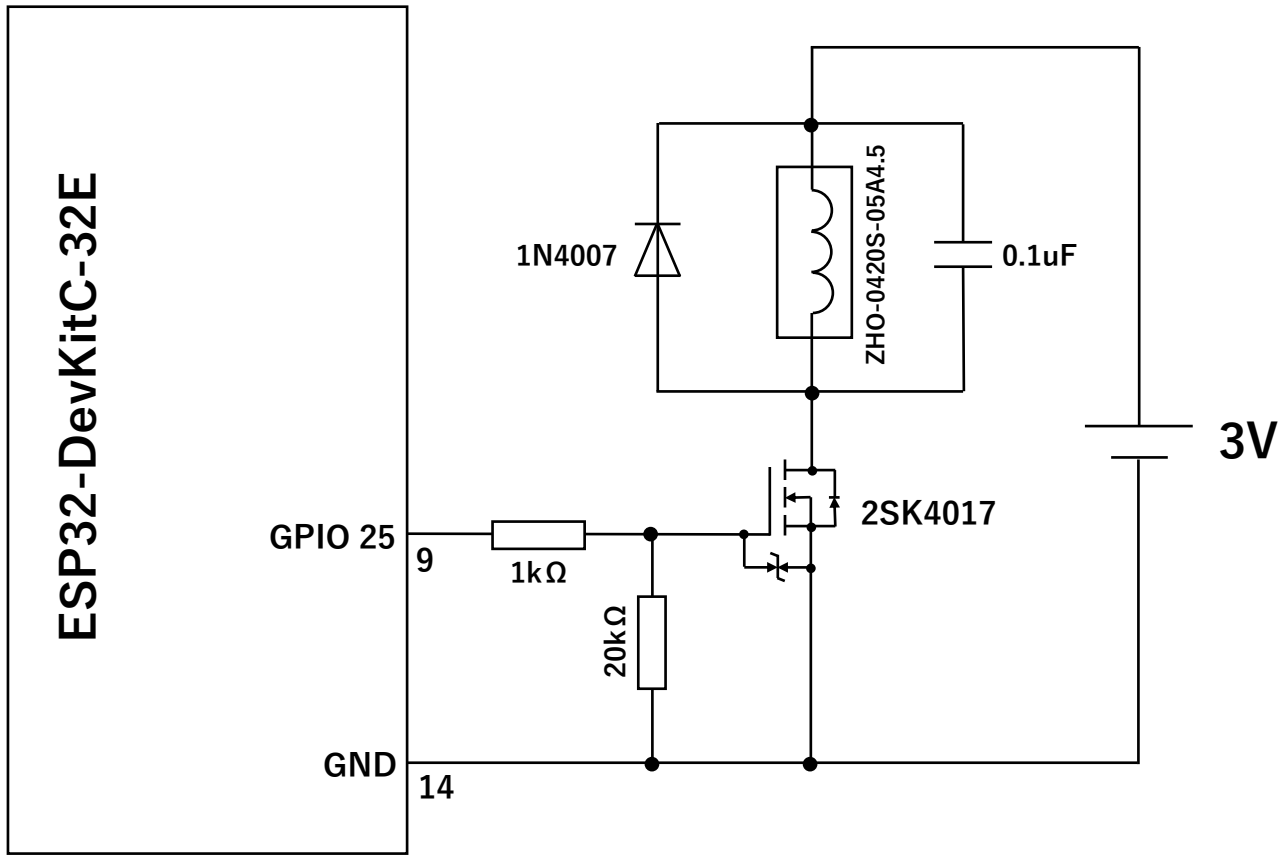

p.269　7セグメントLEDの接続図

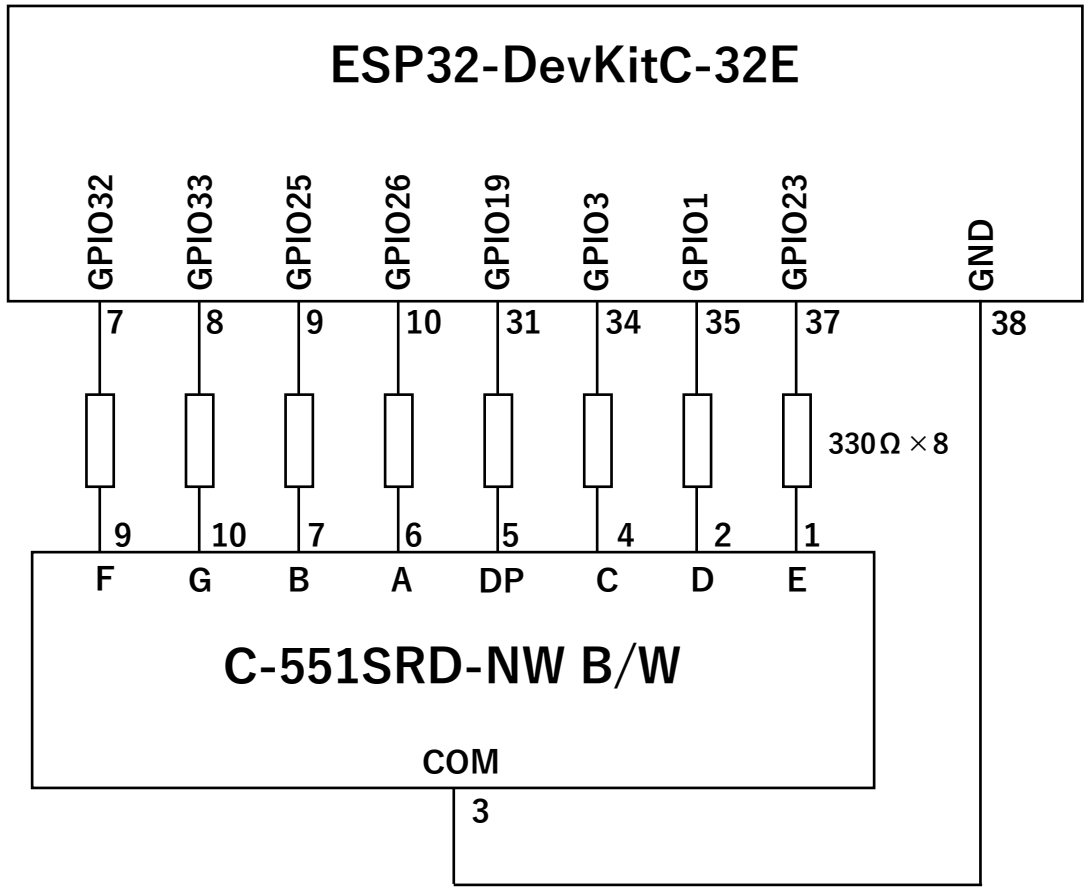

p.274　4桁7セグメントLEDの接続図

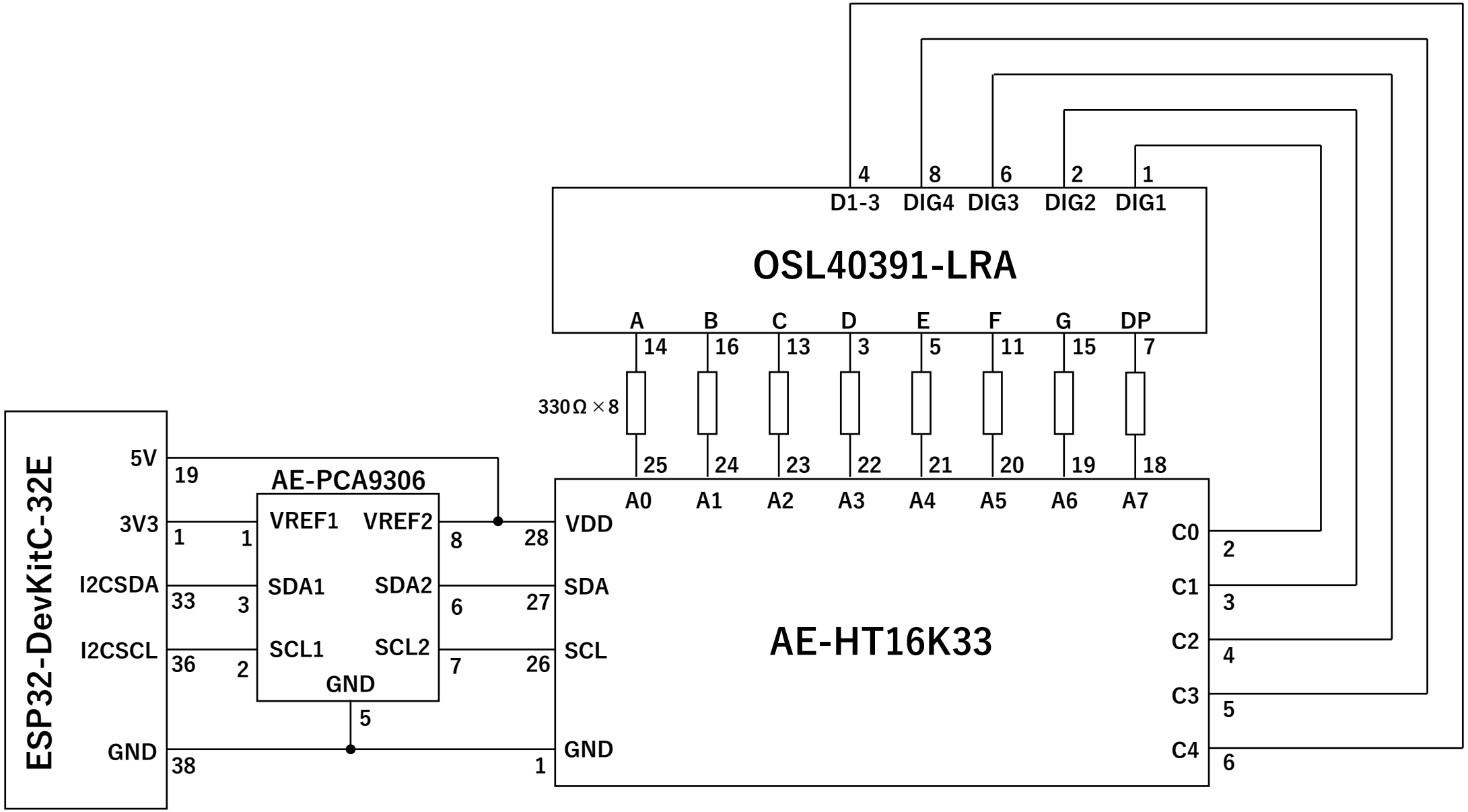

p.278　マトリクスLEDの接続図

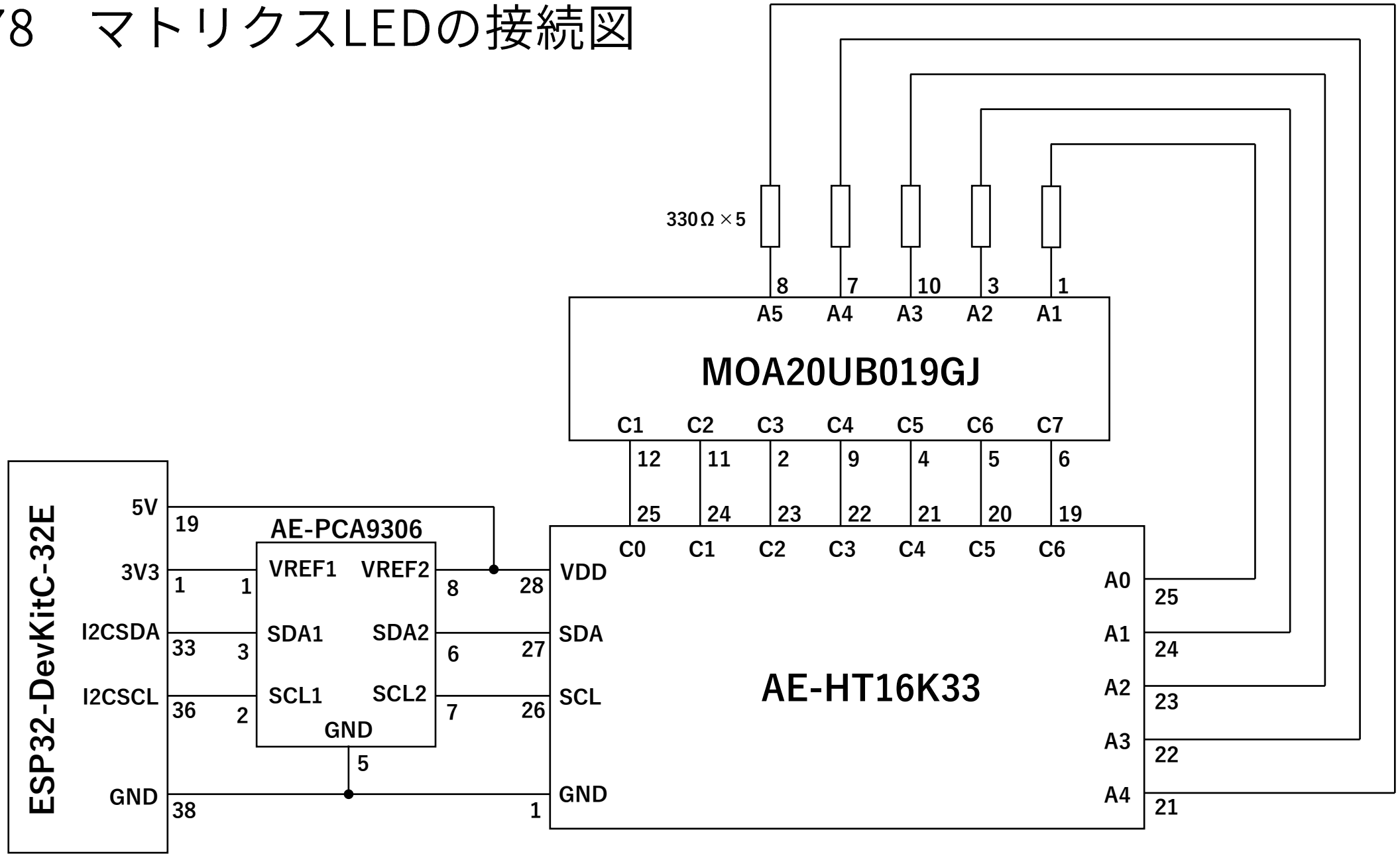

p.281　バーLEDの接続図

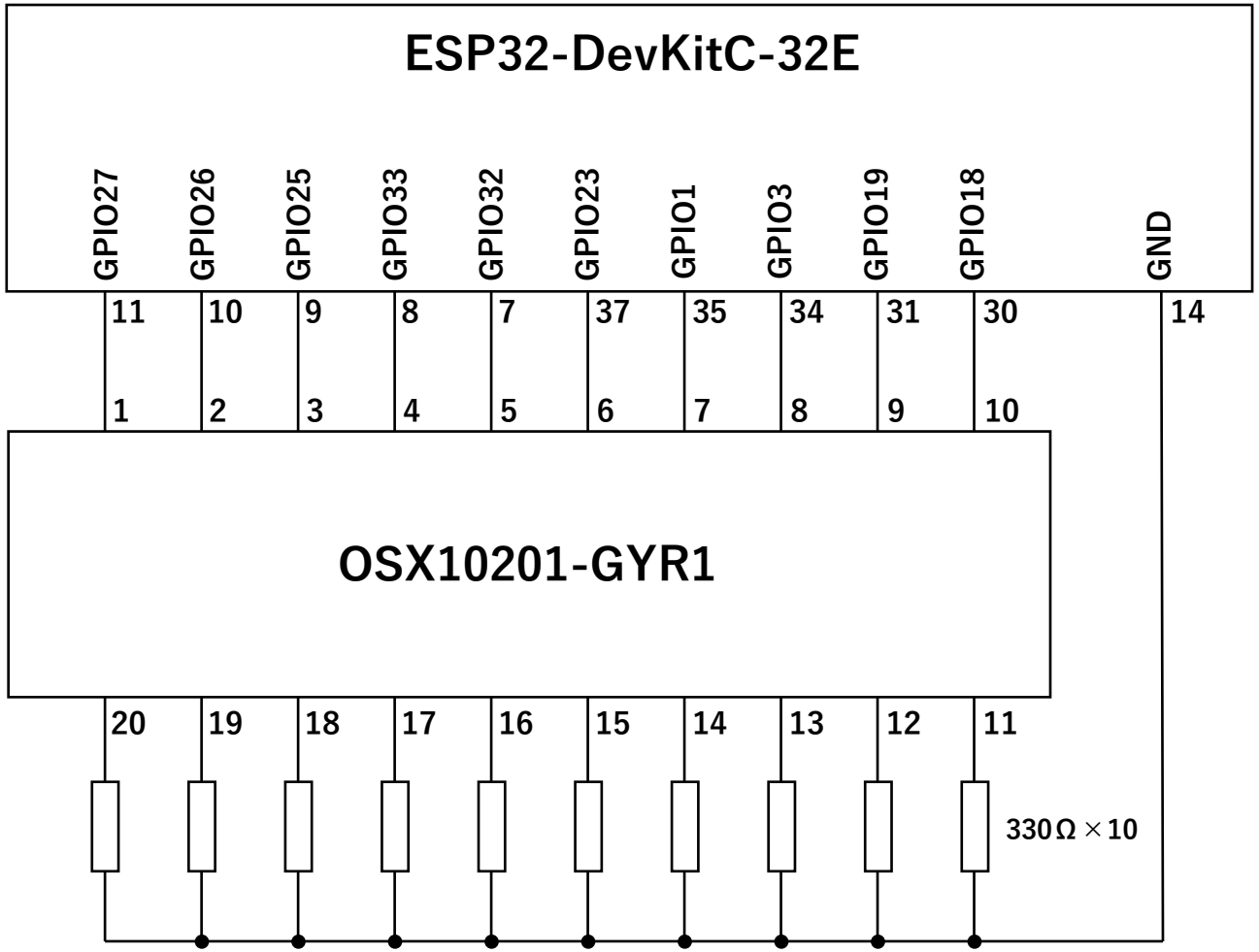

p.283　キャラクターディスプレイの接続図

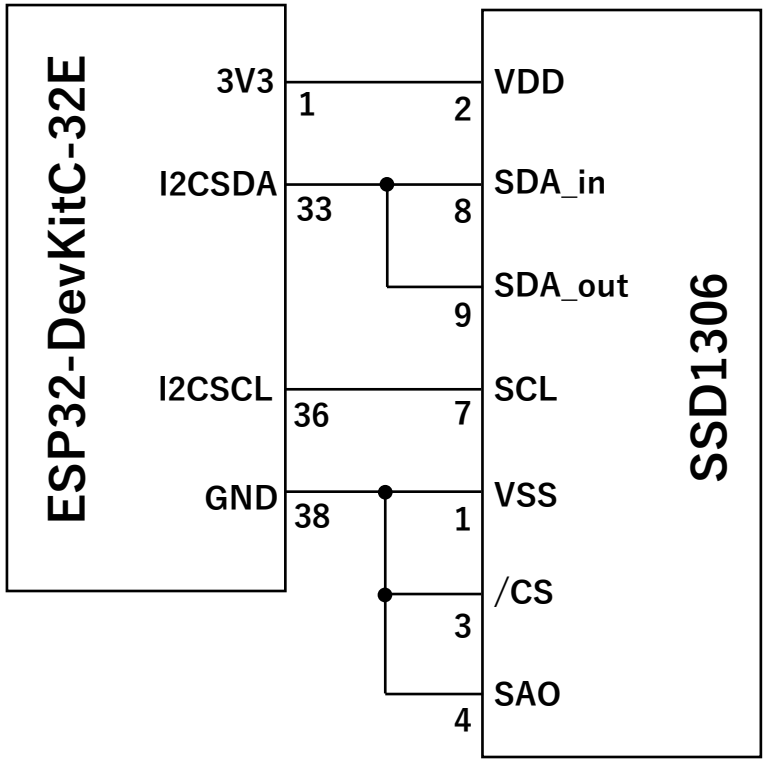

p.286　グラフィックスディスプレイの接続図

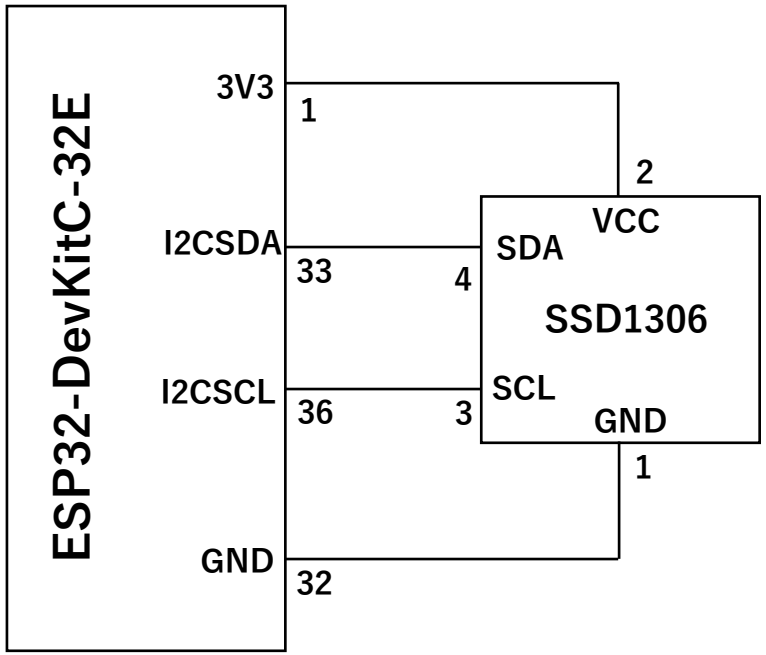

p.288　マイクロスイッチの接続図

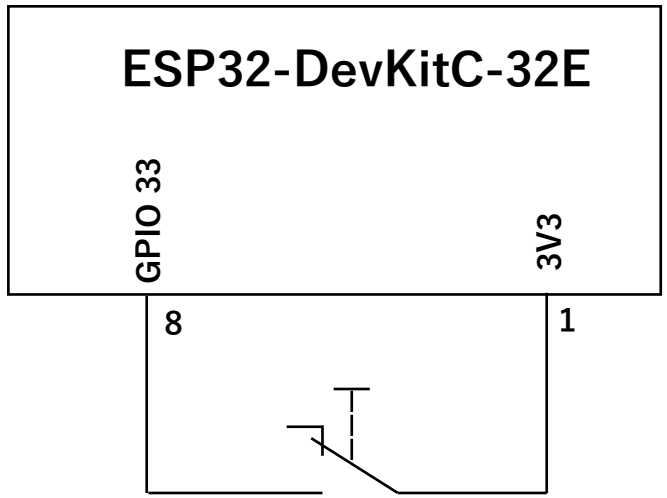

p.291　リードスイッチの接続図

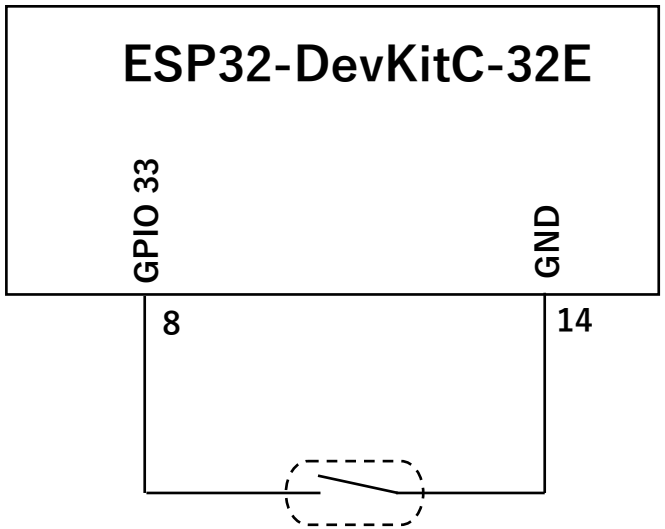

p.294　ロータリースイッチの接続図

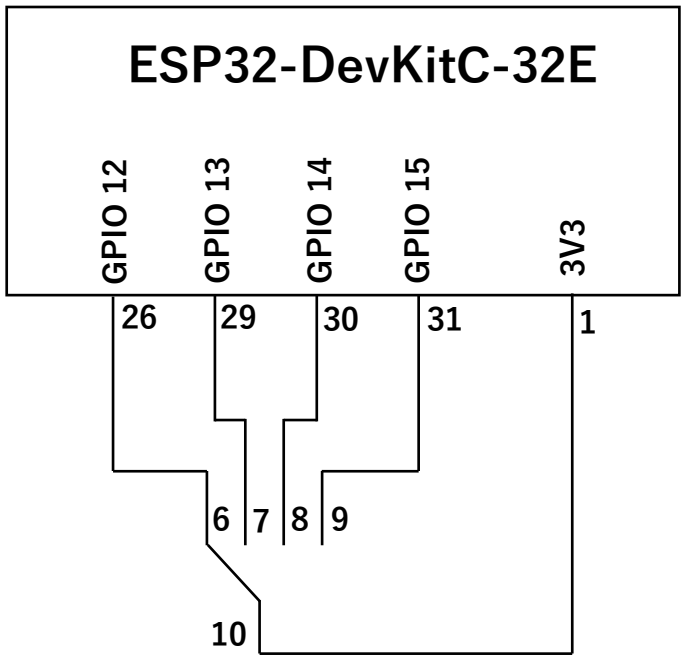

p.296　2進数出力ロータリースイッチの接続図

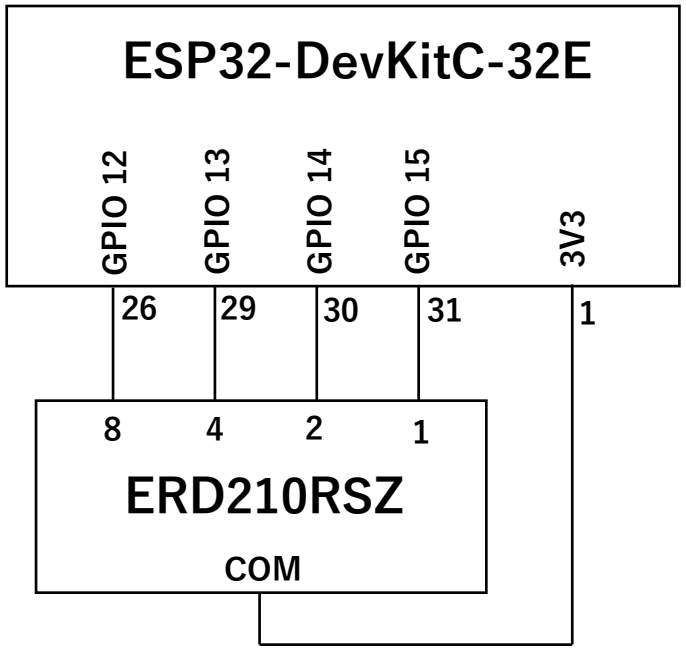

p.299　ロータリーエンコーダーの接続図

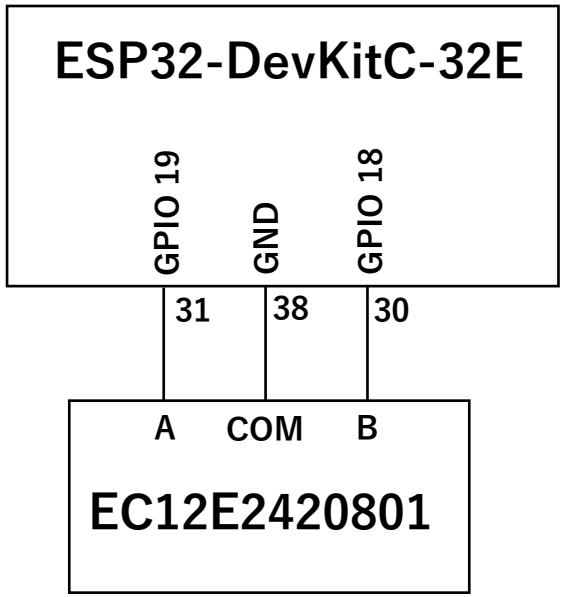

p.302　振動スイッチの接続図

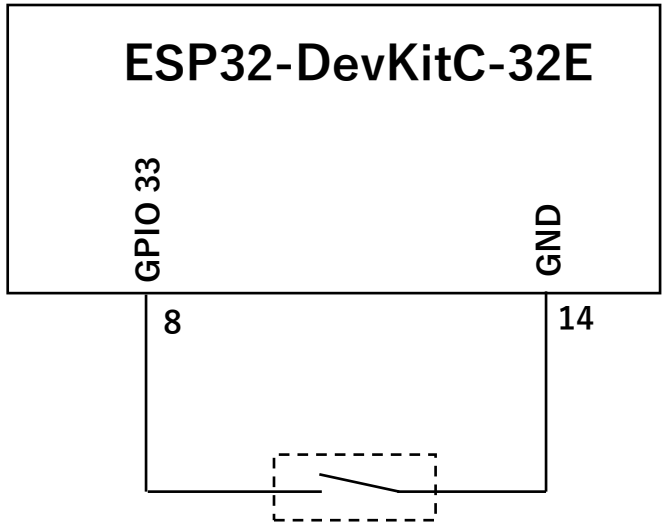

p.303　デジタルジョイスティックの接続図

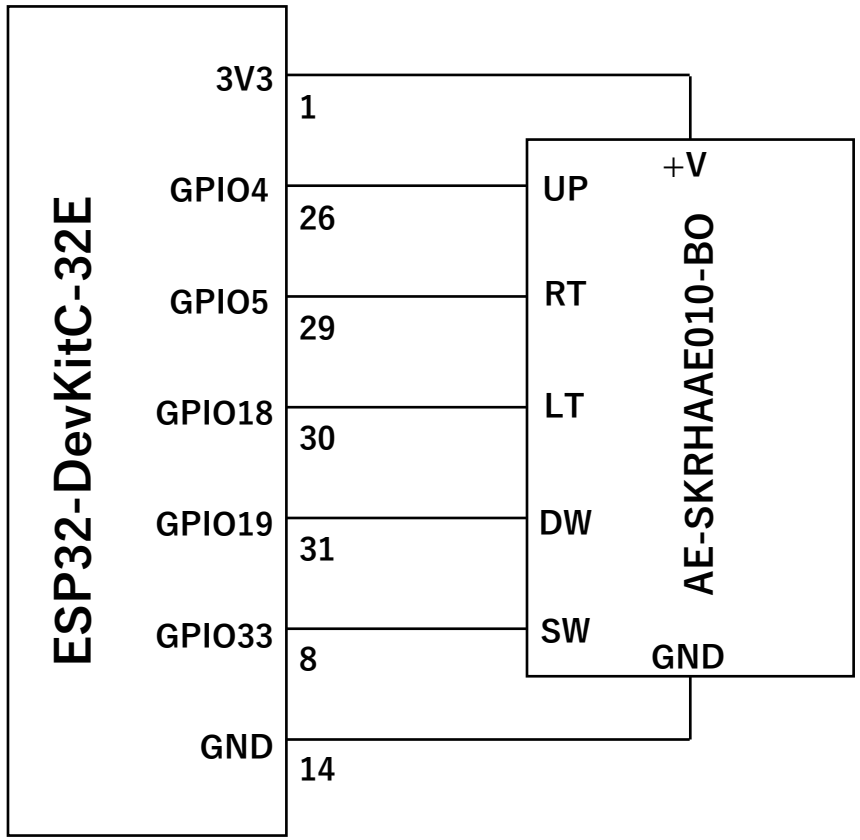

p.305　アナログジョイスティックの接続図

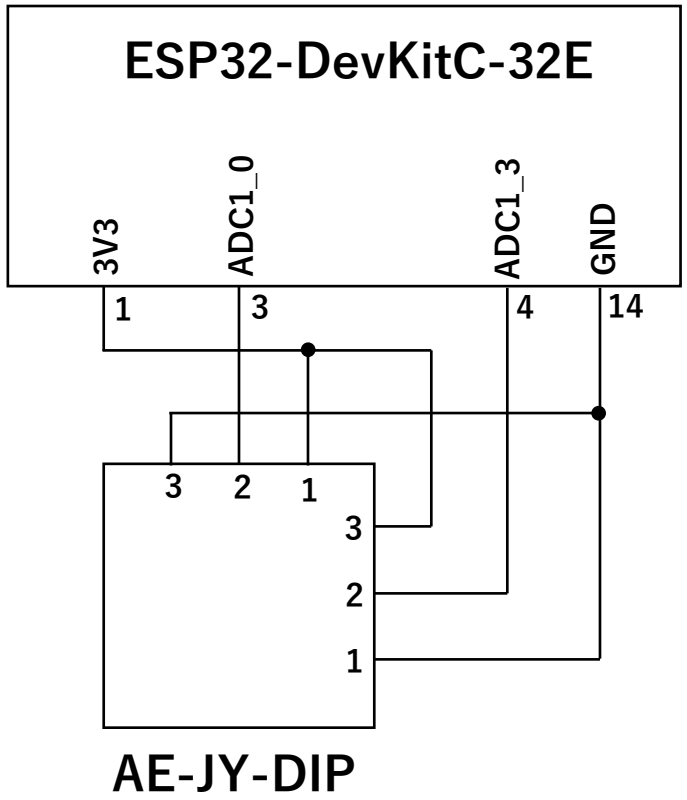

p.308　キーパッドの接続図

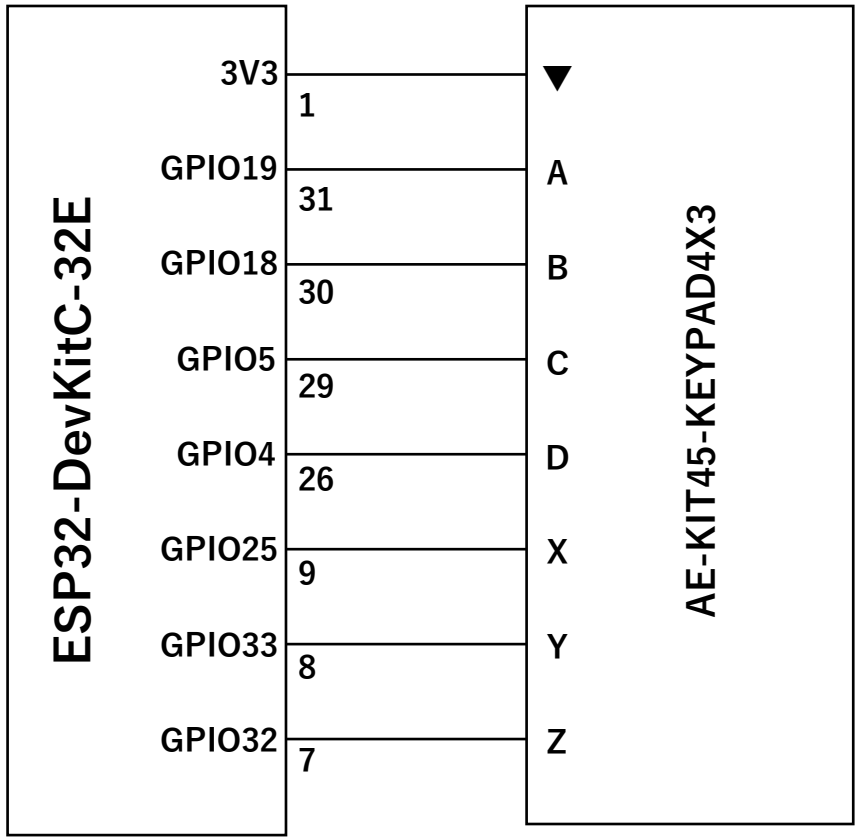

p.314　サーミスターの接続図

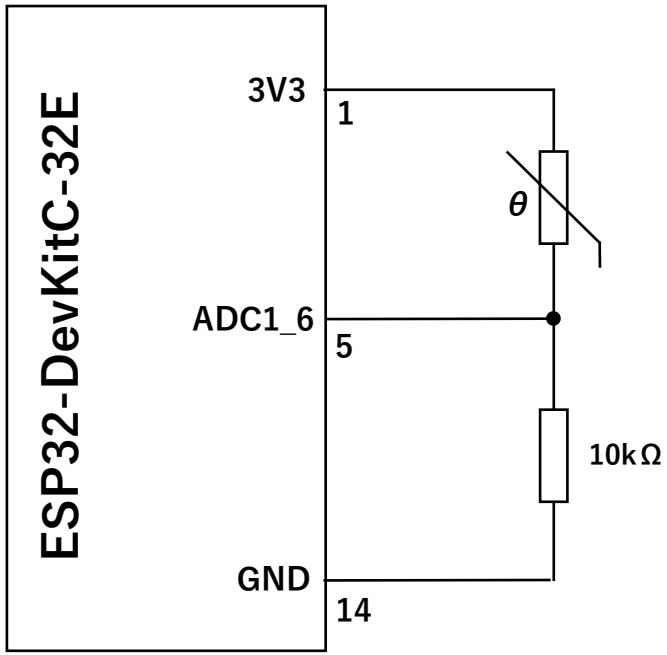

p.317　温度センサーの接続図

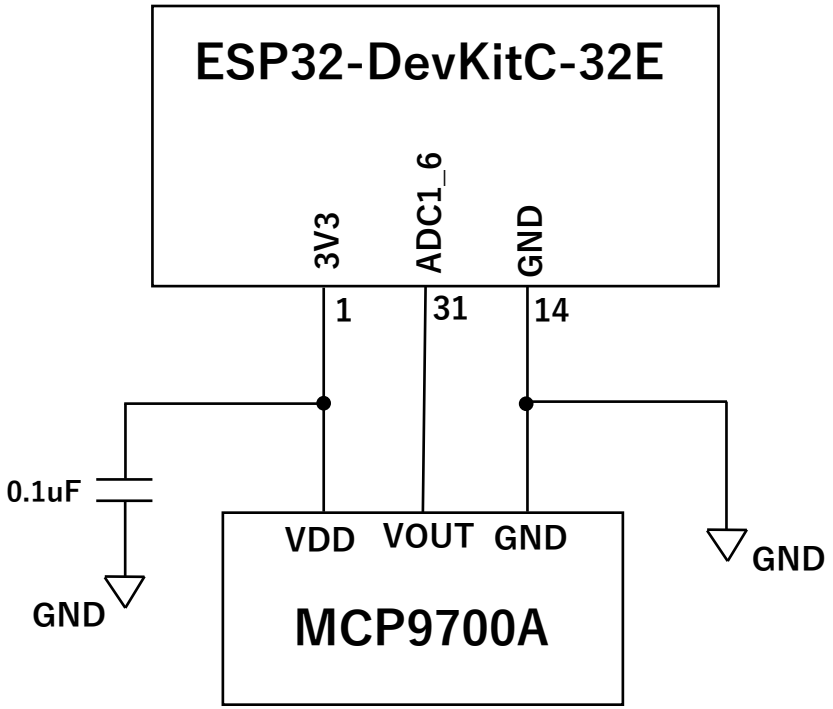

p.320　温湿度センサーの接続図

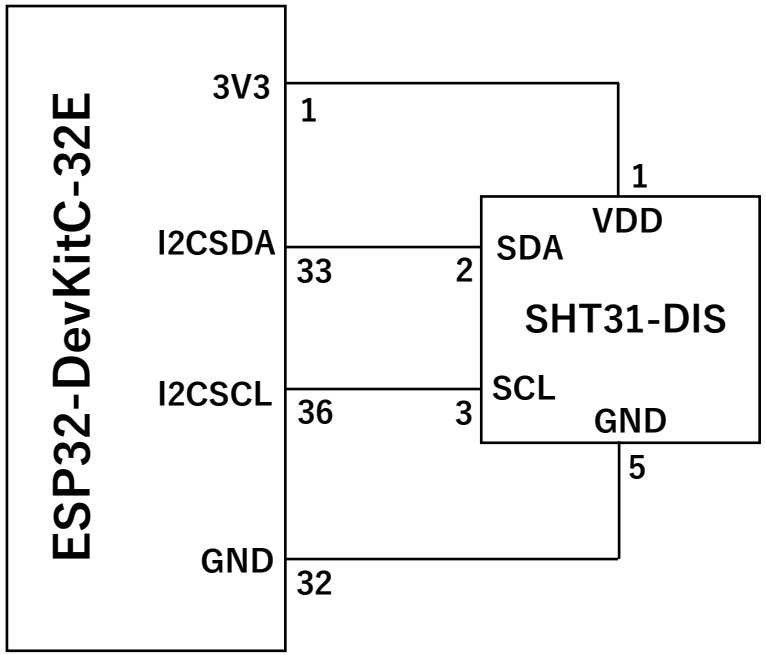

p.322　温湿度・気圧センサーの接続図

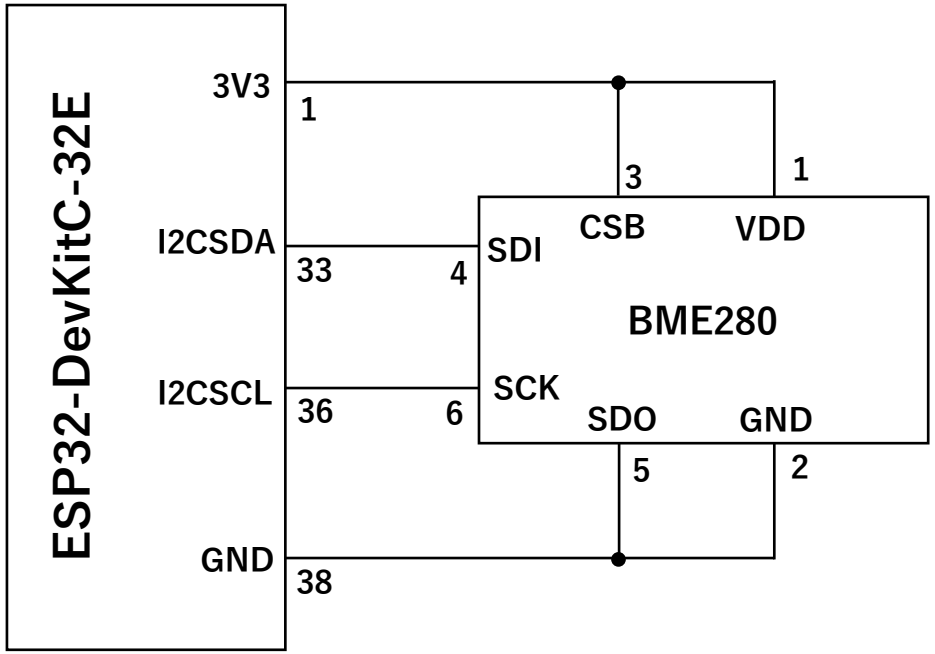

p.325　熱電対の接続図

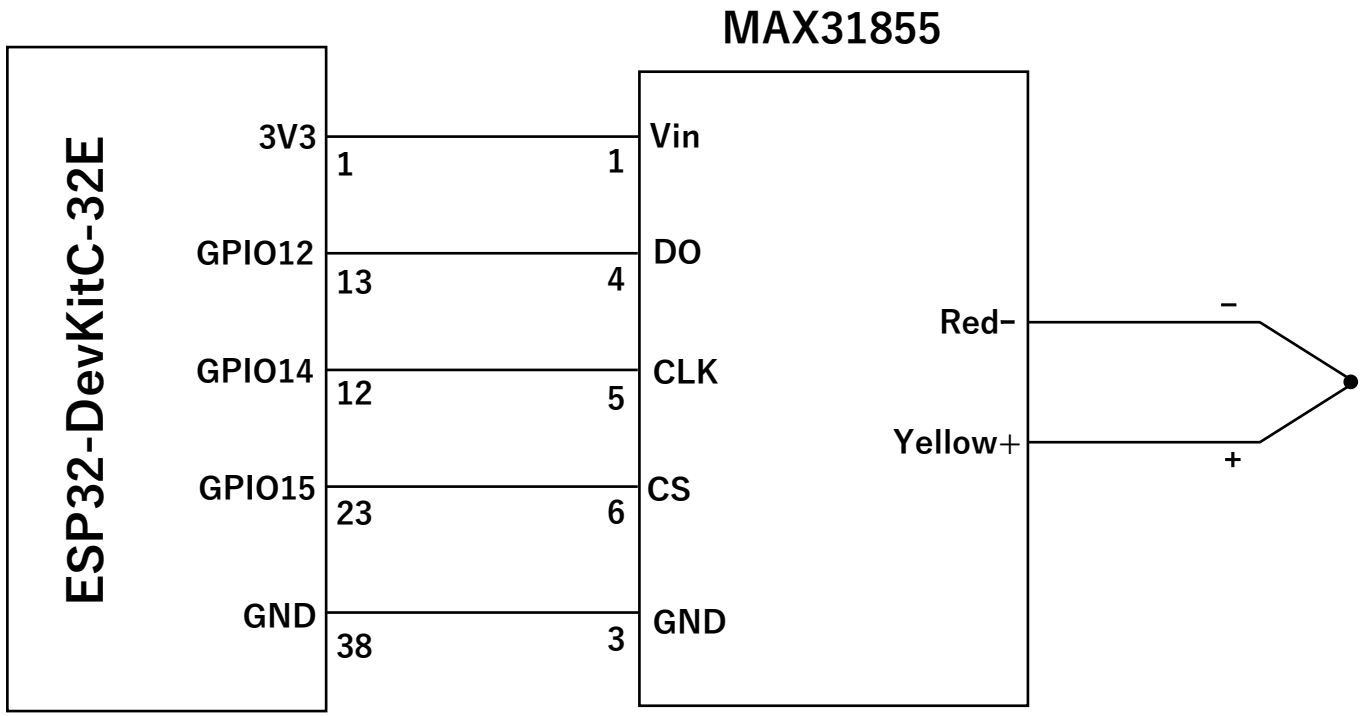

p.328　光センサー（CdSセル）の接続図

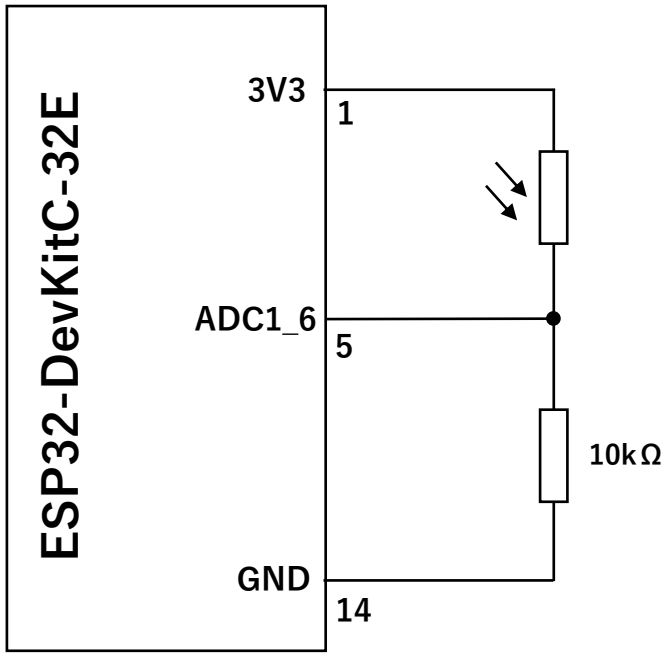

p.330　光センサー（フォトトランジスタ）の接続図

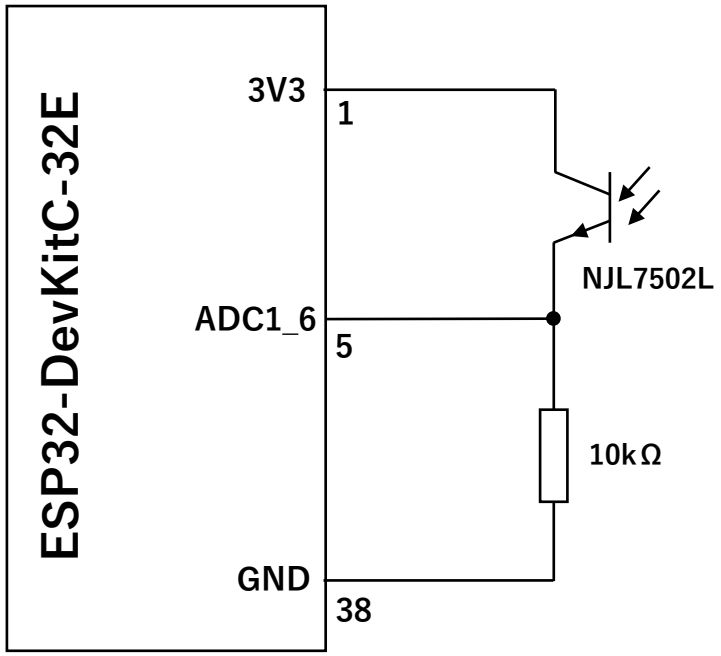

p.334　フォトリフレクターの接続図

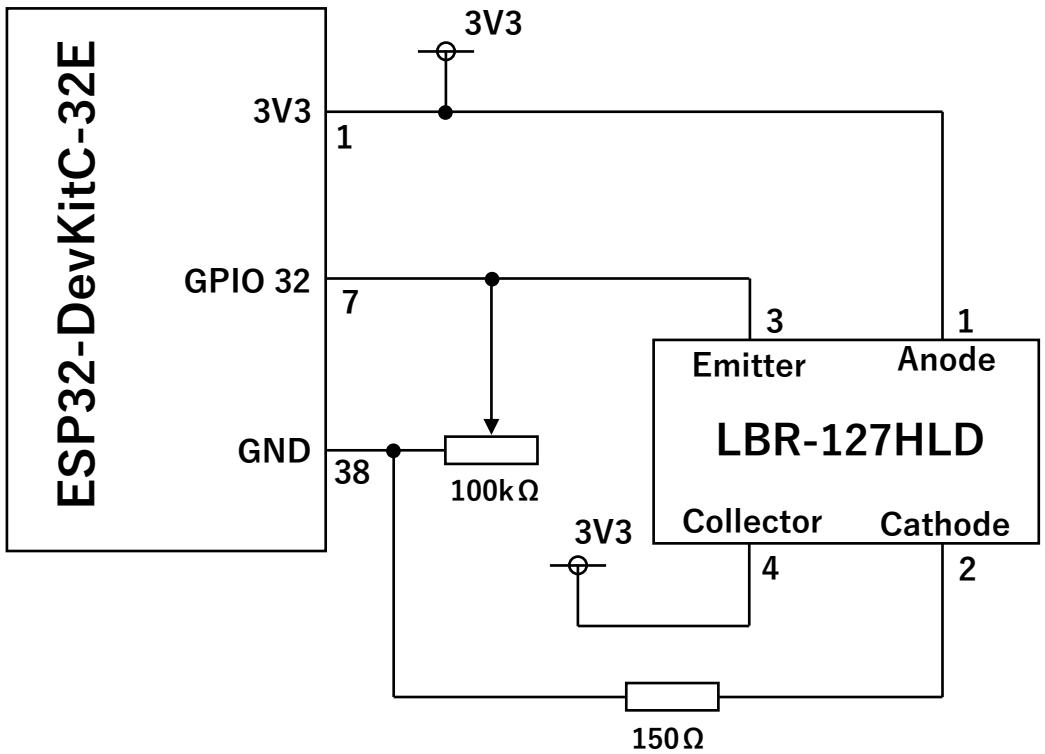

p.336　フォトインターラプターの接続図

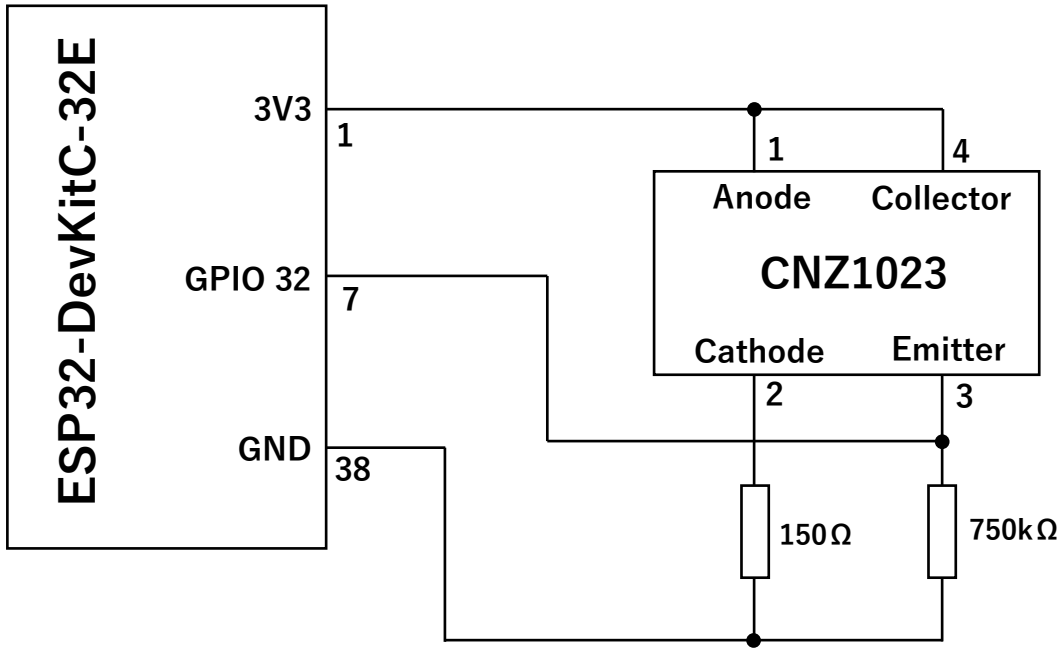

p.338　カラーセンサーの接続図

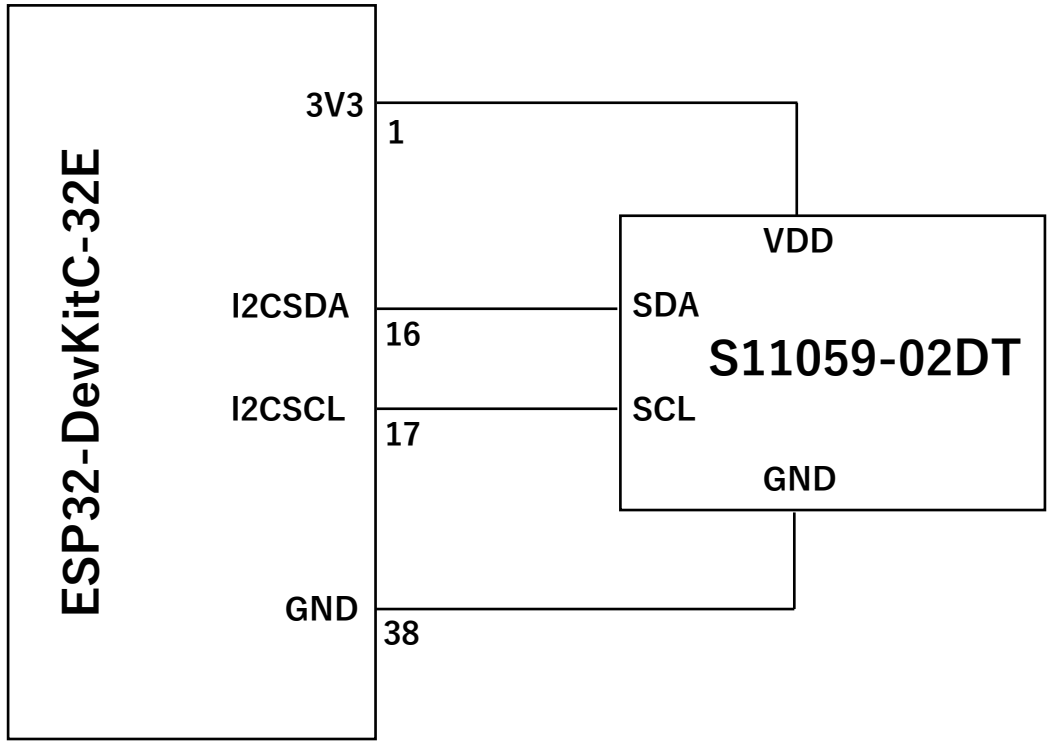

p.340　加速度センサーの接続図

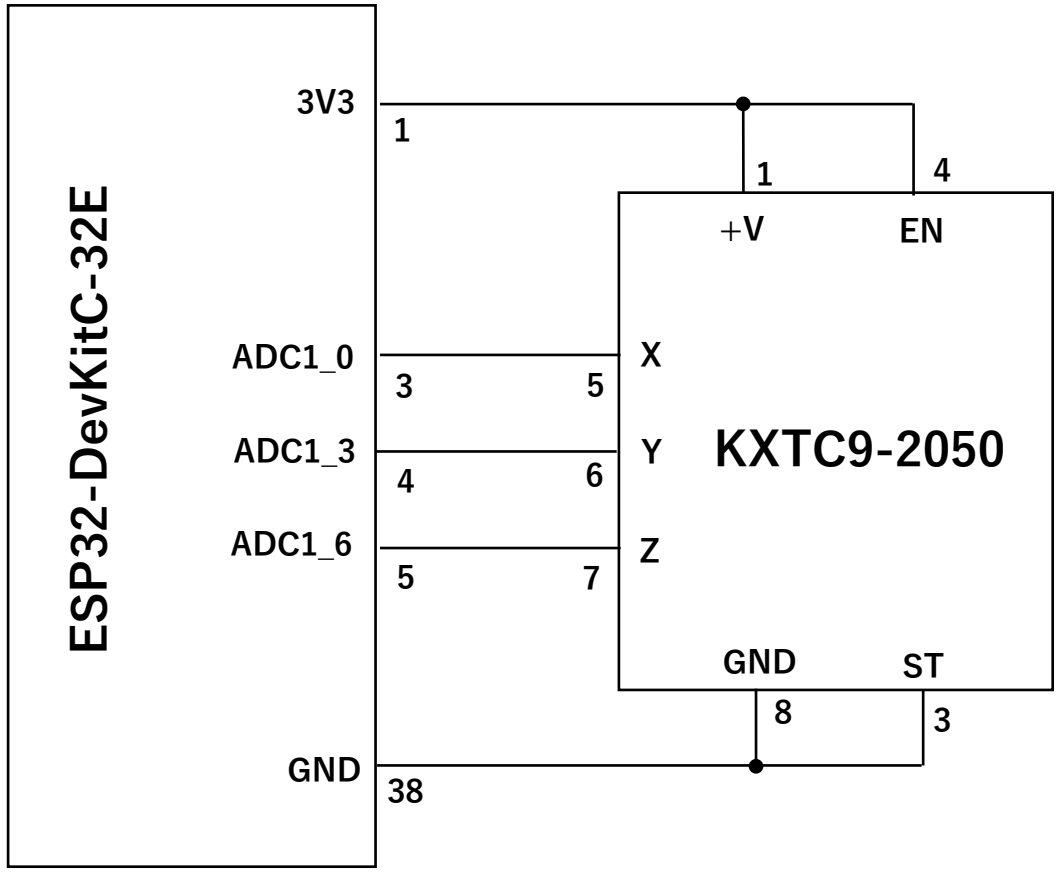

p.344　地磁気センサーの接続図

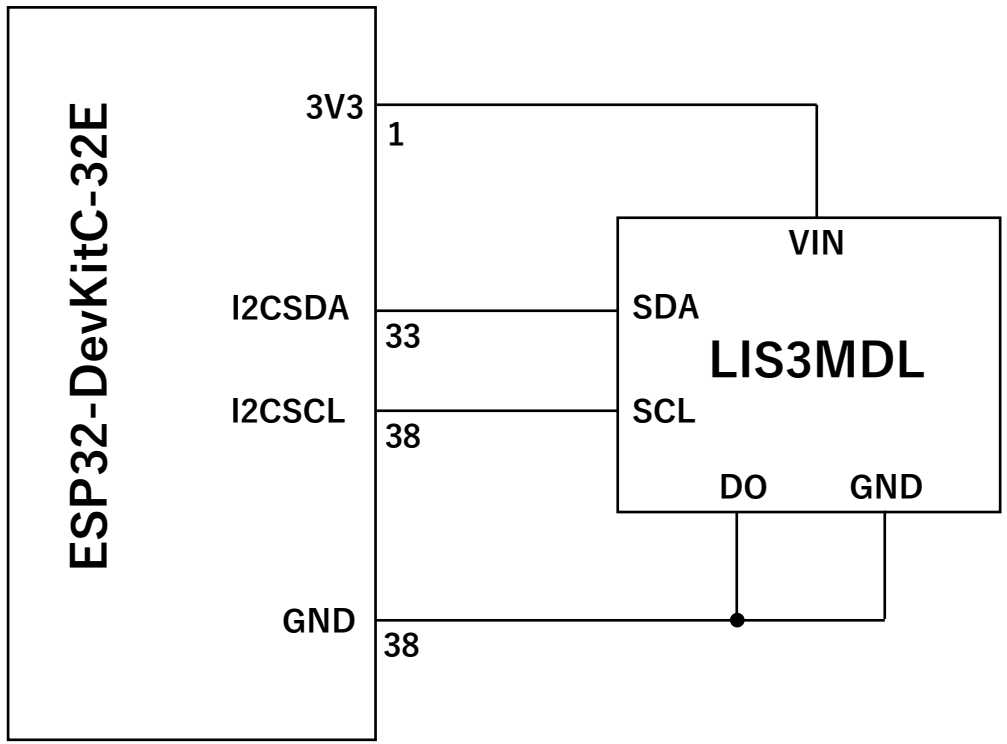

p.347　ジャイロセンサーの接続図

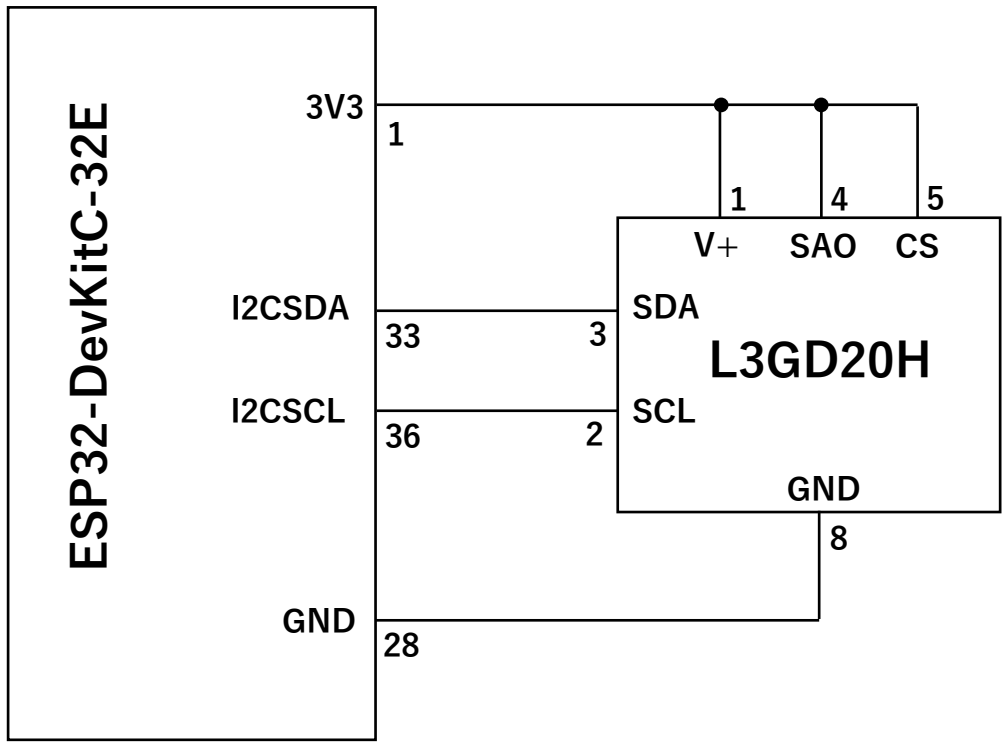

p.350　9軸モーションセンサーの接続図

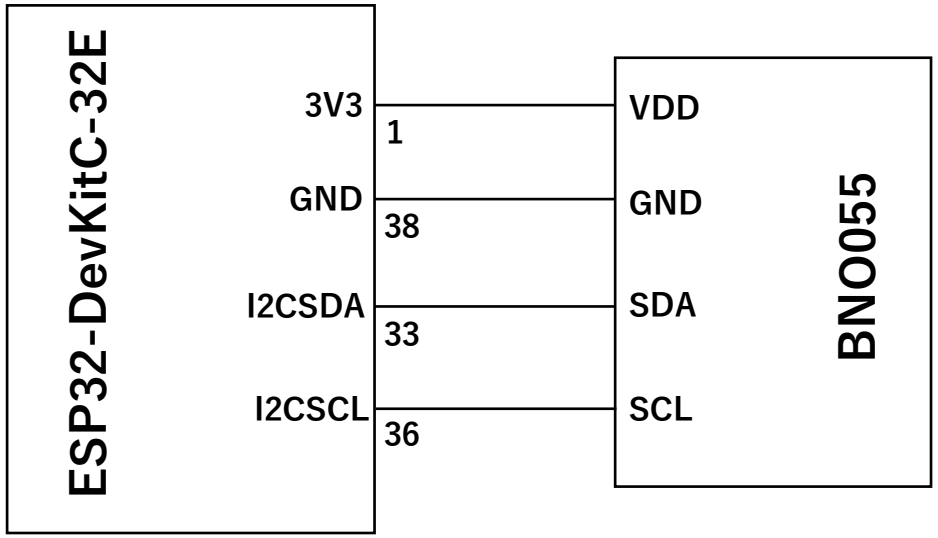

p.353　曲げセンサーの接続図

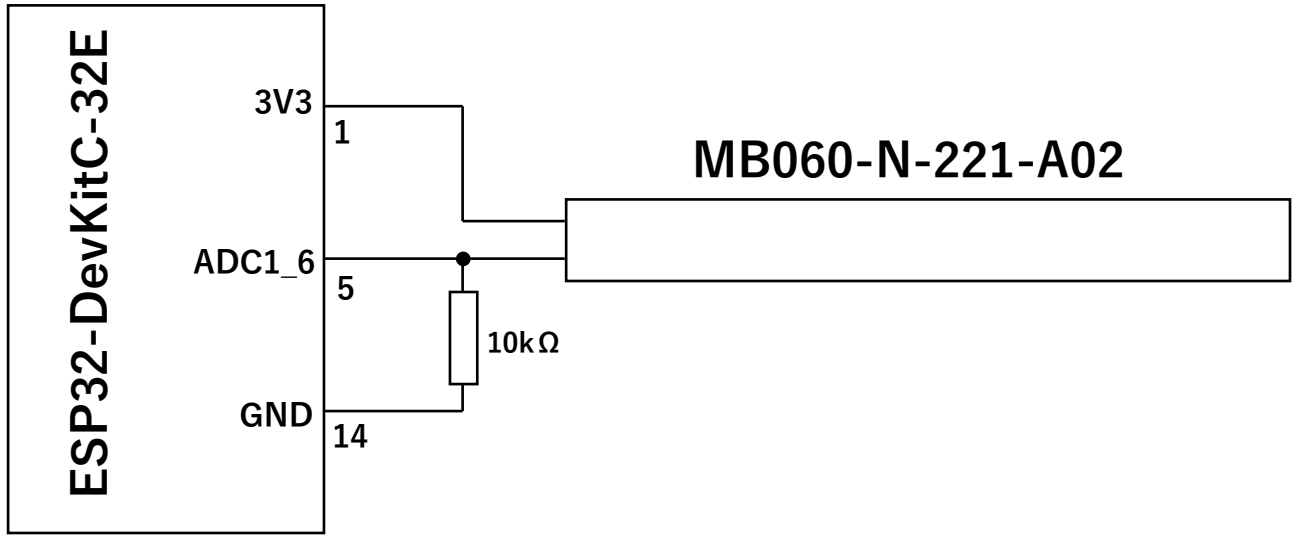

p.355　焦電赤外線センサーの接続図

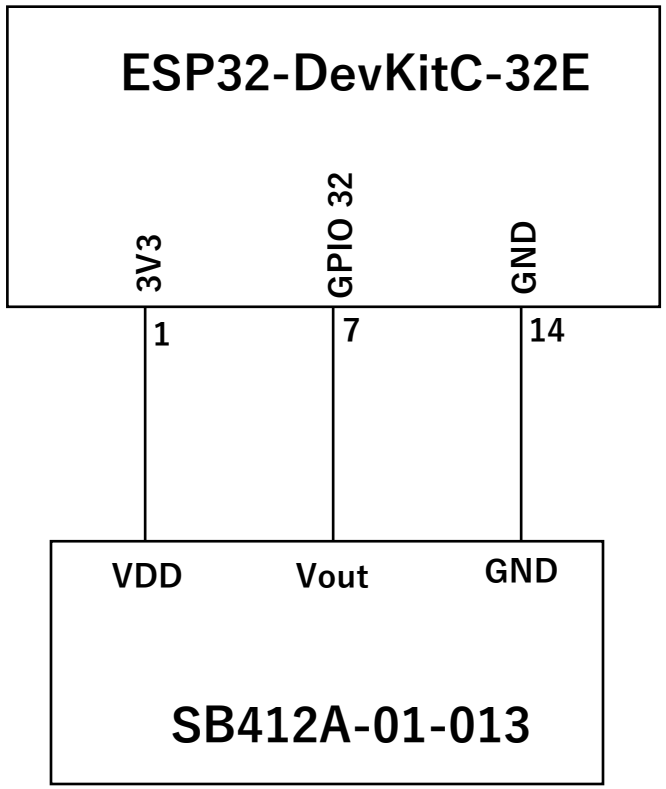

p.358　ドップラーセンサーの接続図

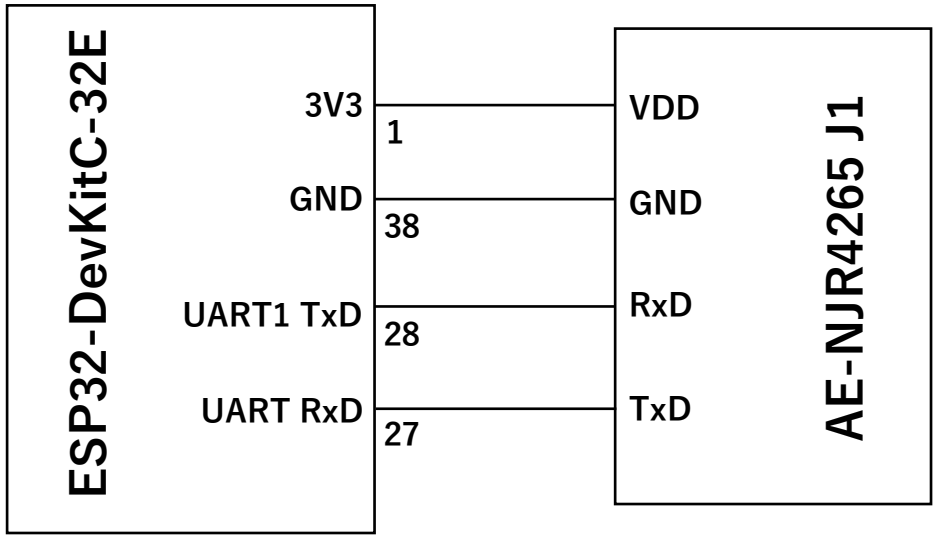

p.360　超音波距離センサーの接続図

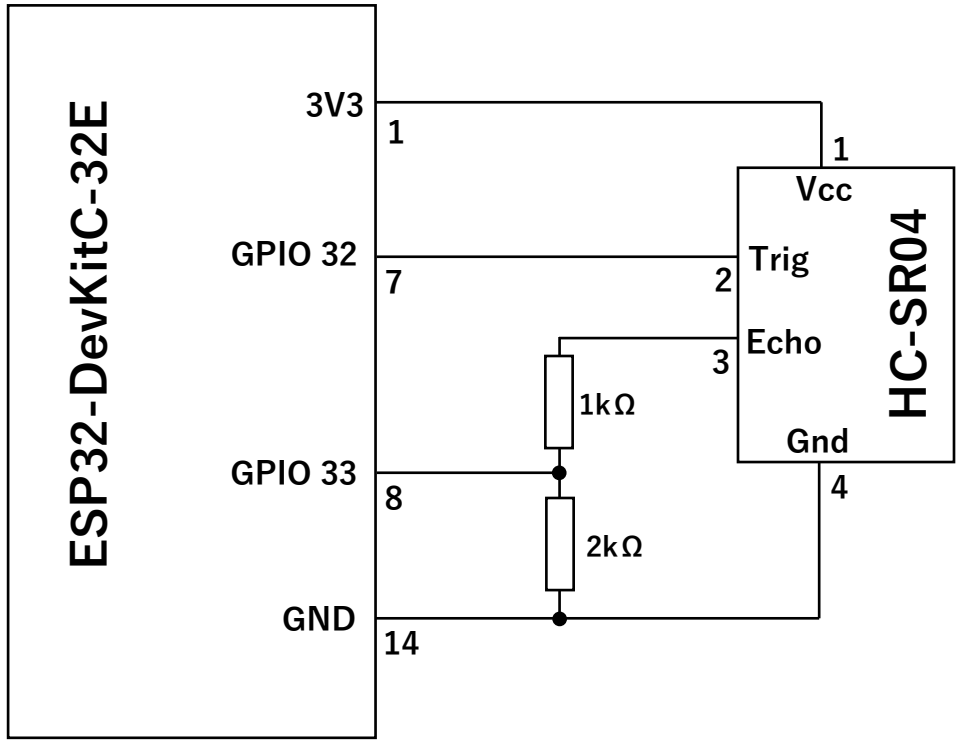

p.363　赤外線距離センサーの接続図

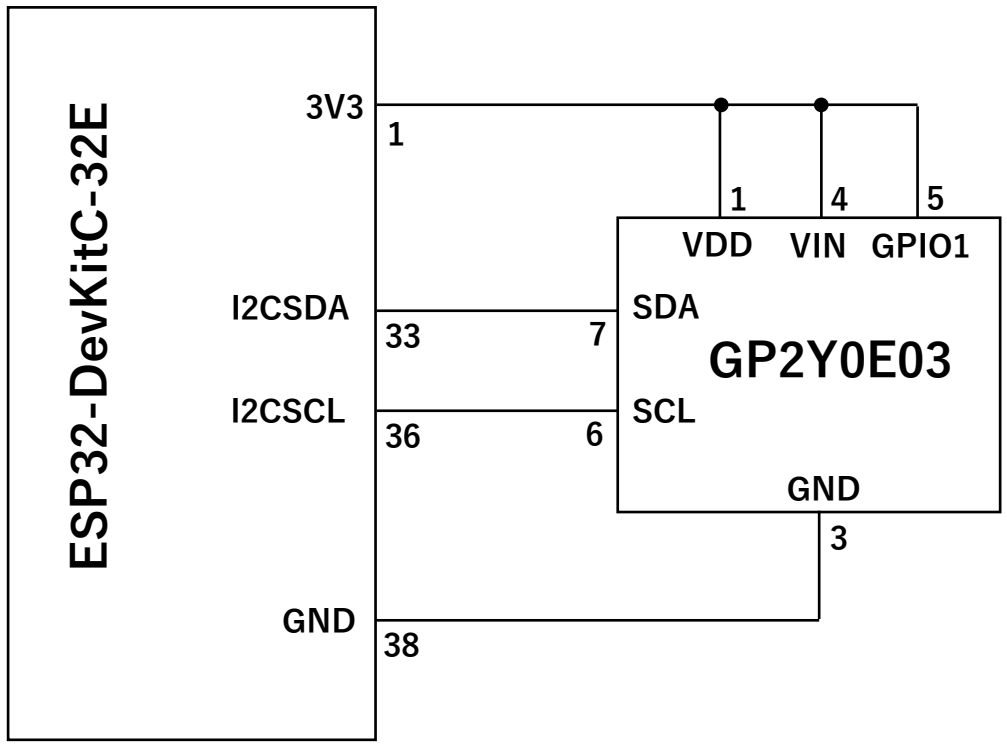

p.366　近接センサーの接続図

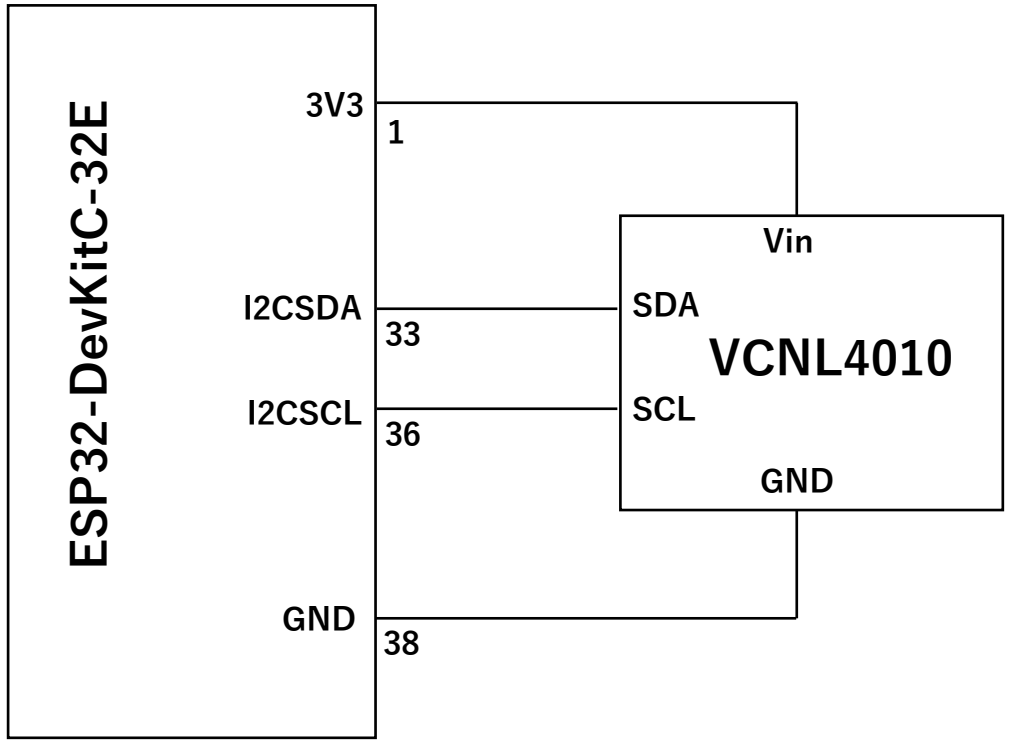

p.368　ロードセルの接続図

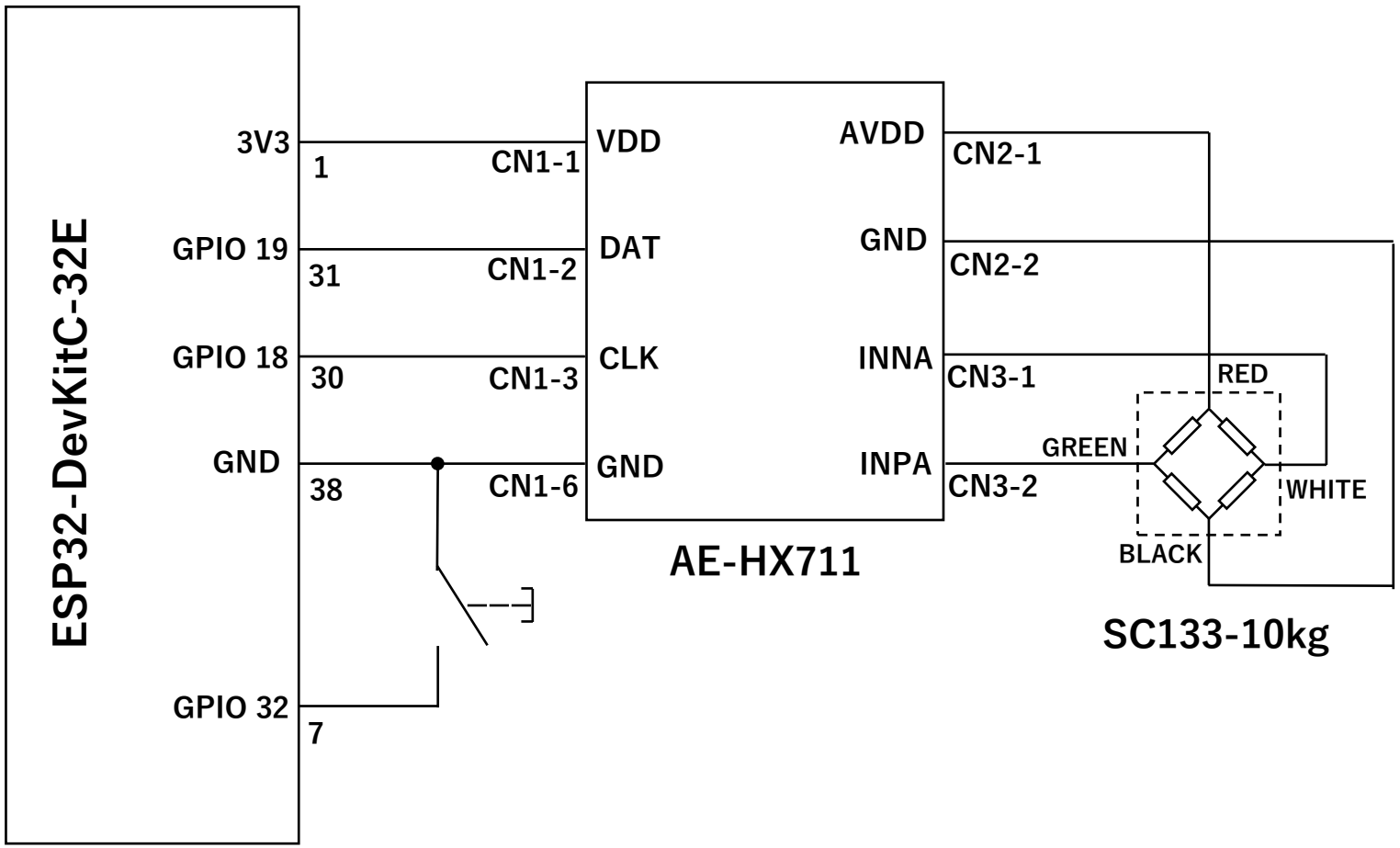

p.371　土壌湿度センサーの接続図

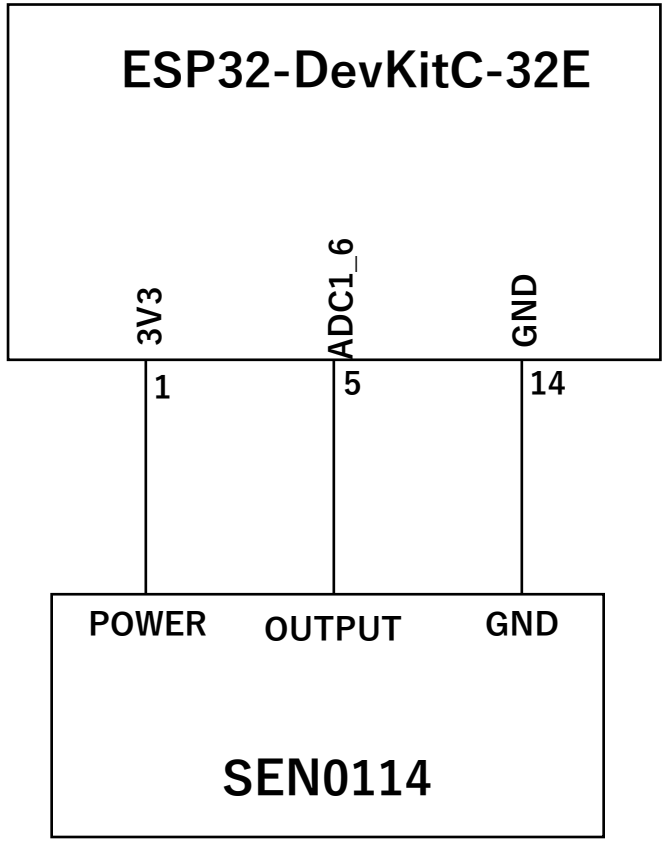

p.373　ガスセンサーの接続図

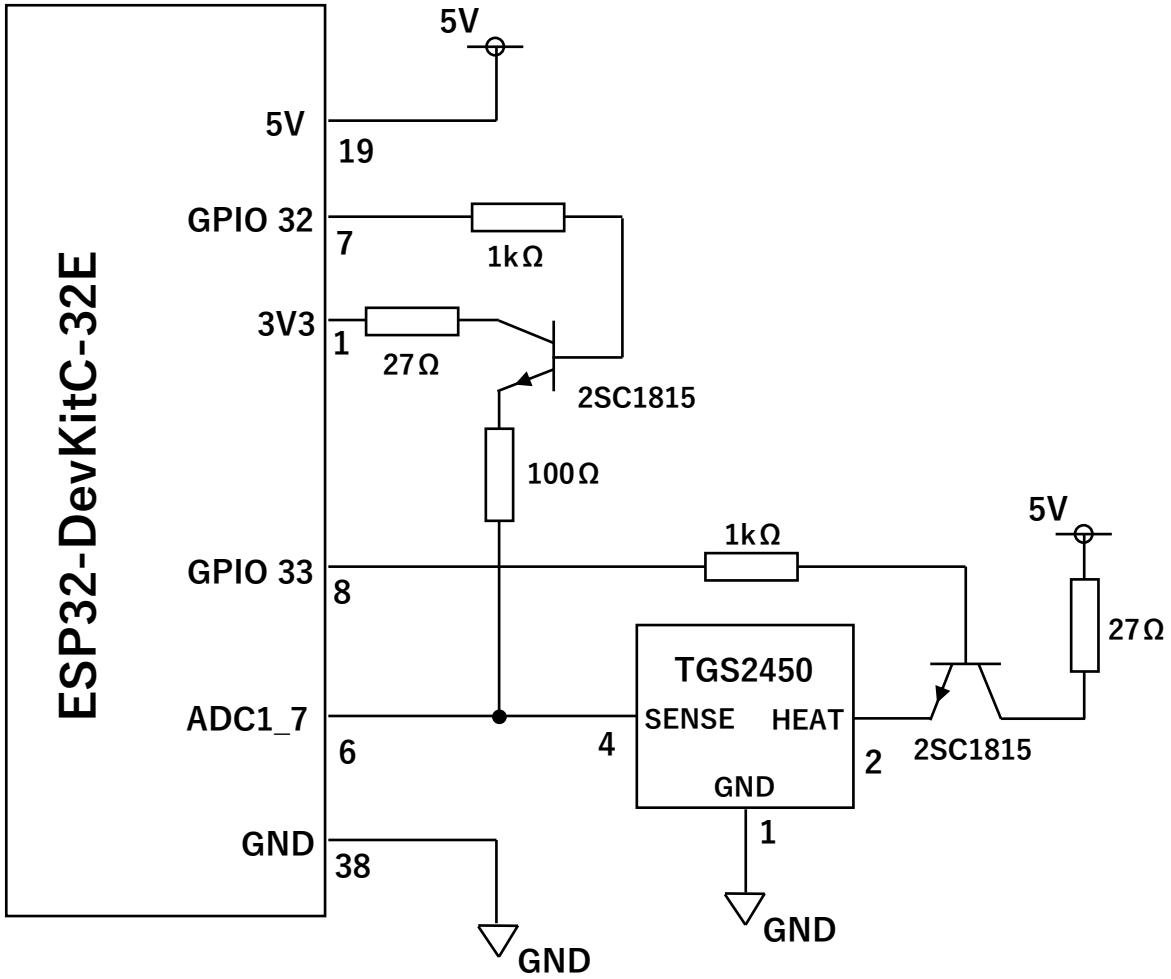

p.375　CO2センサーの接続図

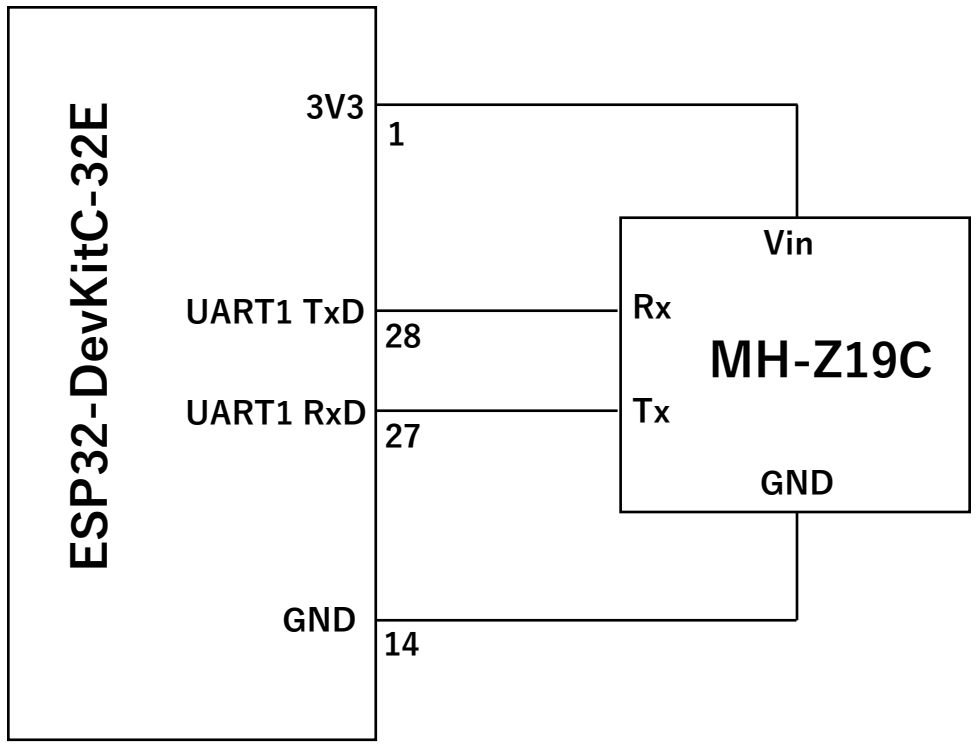

p.378　心拍センサーの接続図

