p.131　ESP32 の電源端子を使ってLED を点灯する

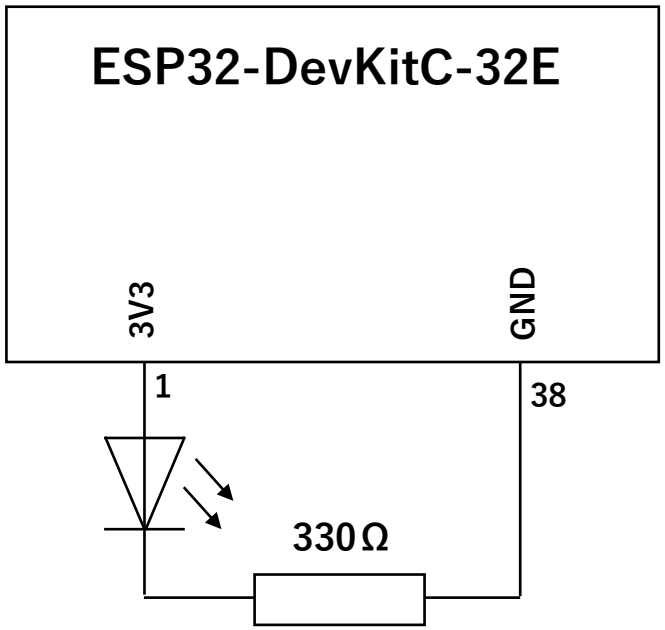

p.133　LED を点灯制御する接続図

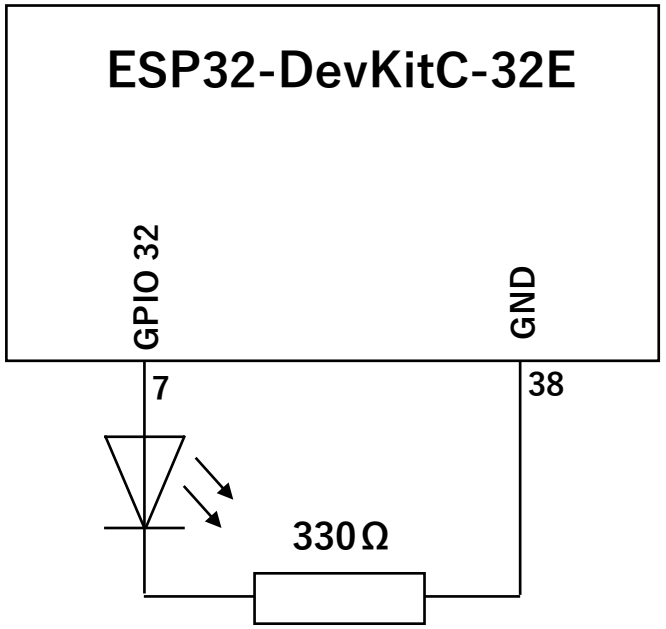

p.138　白色LED を点灯制御するための接続図

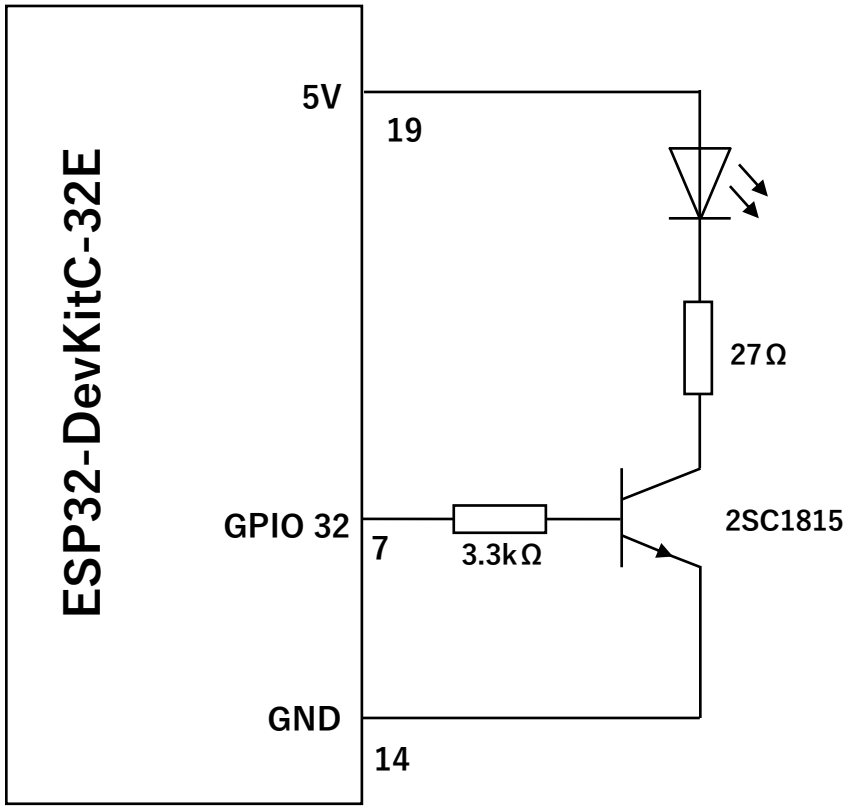

p.143　スライドスイッチの状態を読み取るための接続図

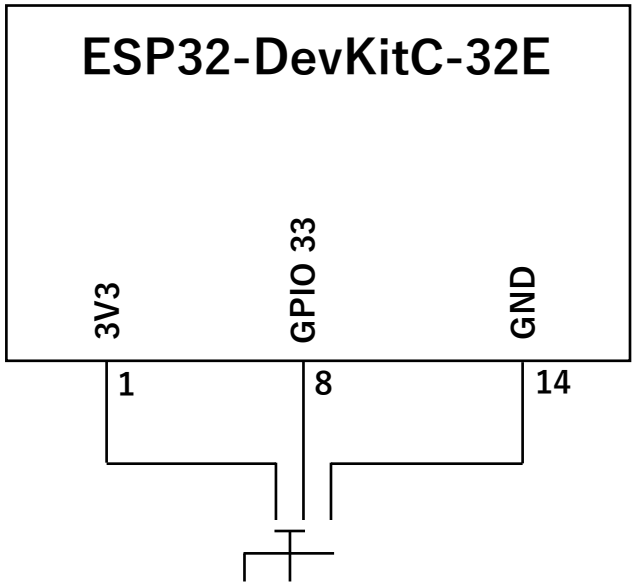

p.147　タクトスイッチの状態を読み取るための接続図

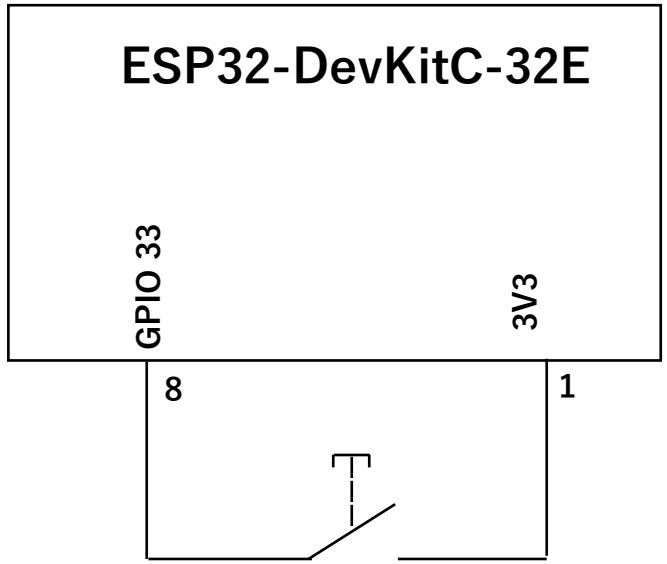

p.155　FET でDC モーターを制御するための接続図

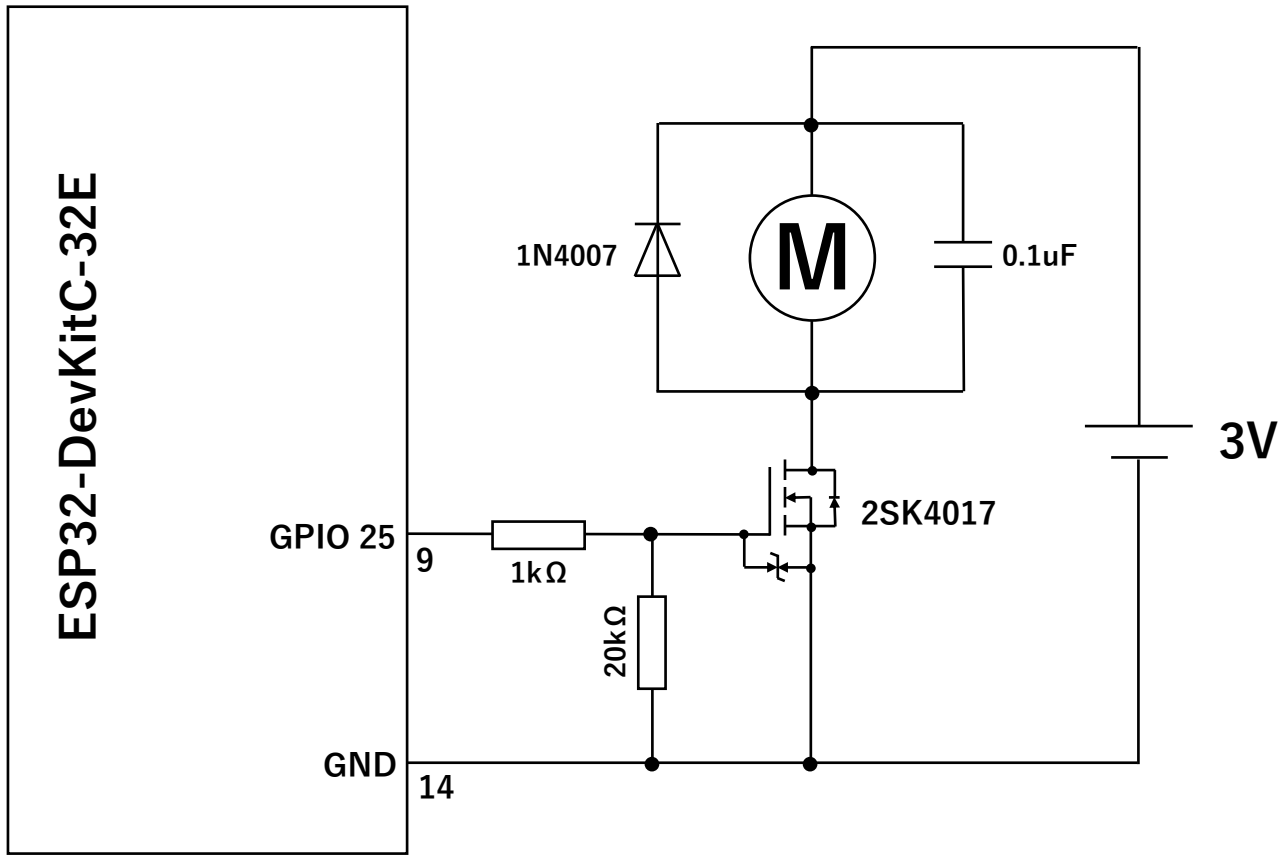

p.163　LED をアナログ出力で制御する接続図

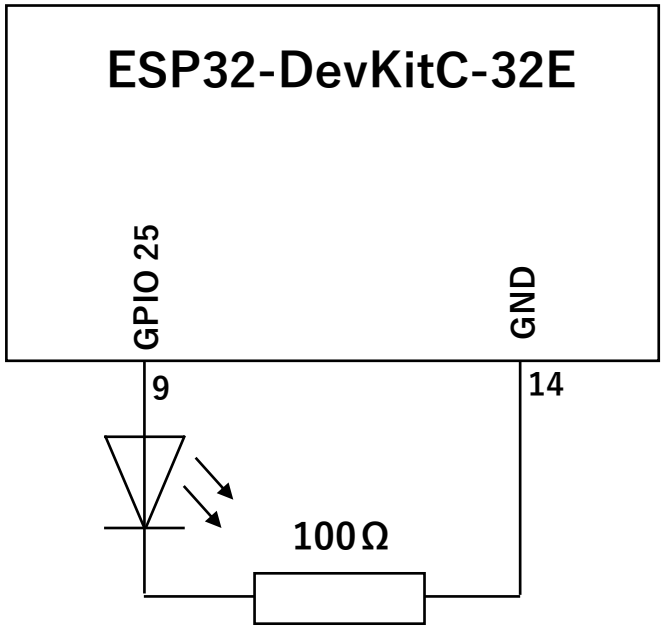

p.173　ボリュームの状態を読み取るための接続図

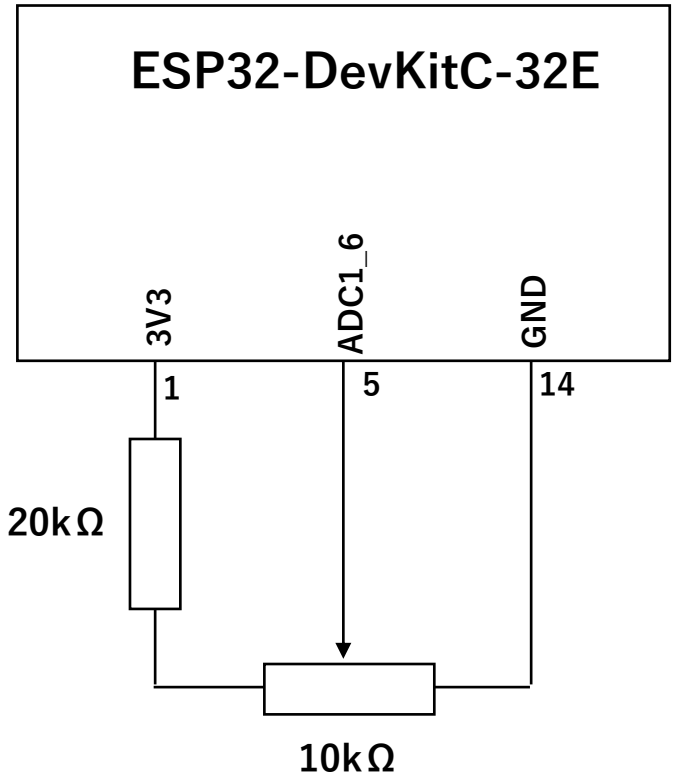

p.176　0 ～ 3.3V の範囲を調節できるようにした接続図

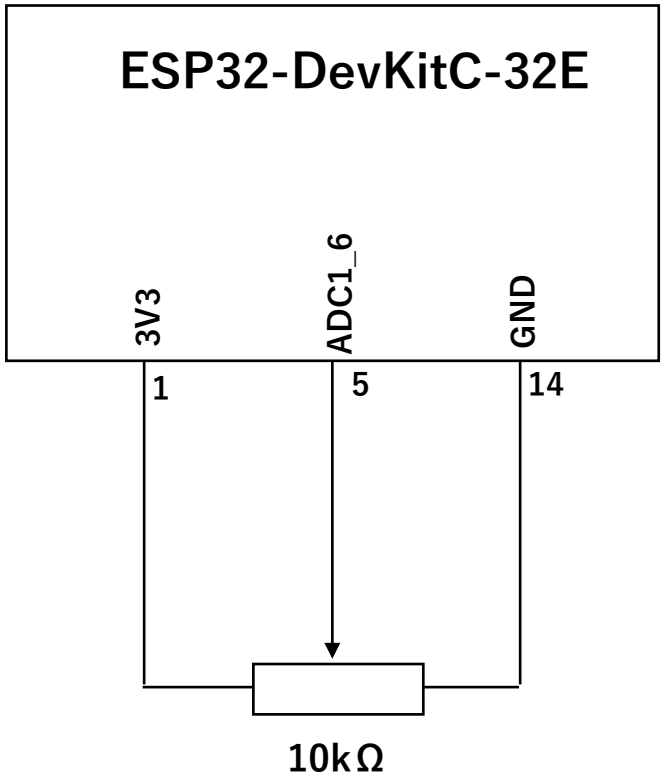

p.190　ADT7410 の接続図

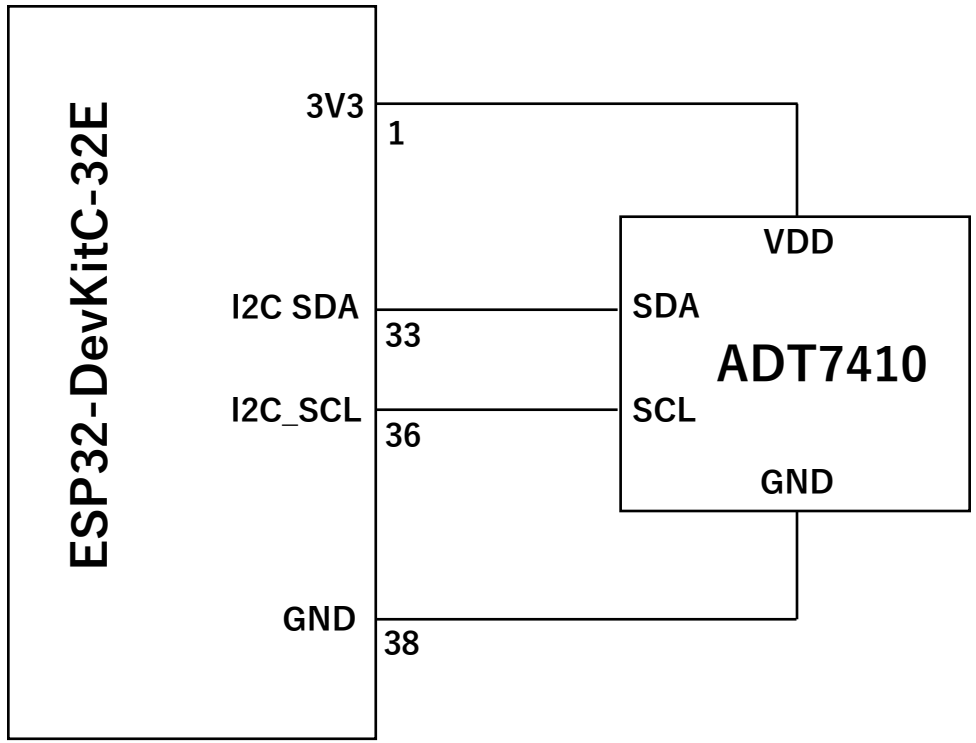

p.205　LPS25HB の接続図

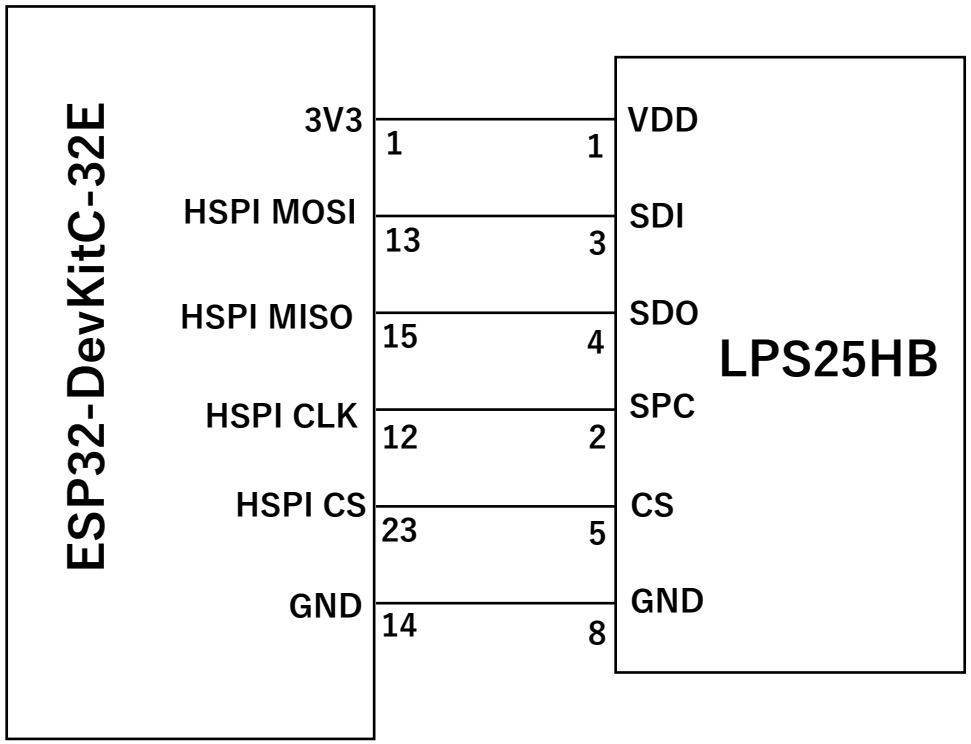

p.218　GNSS モジュールの接続図

