p.132　LEDの接続図

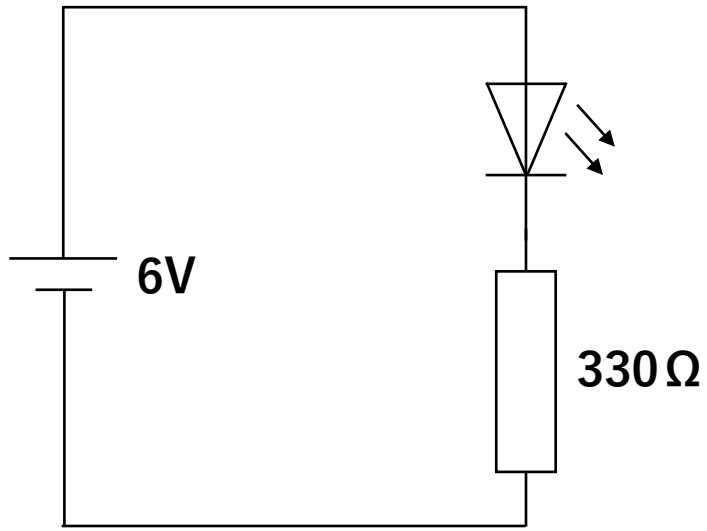

p.136　ボリュームを追加したLED 点灯回路の接続図

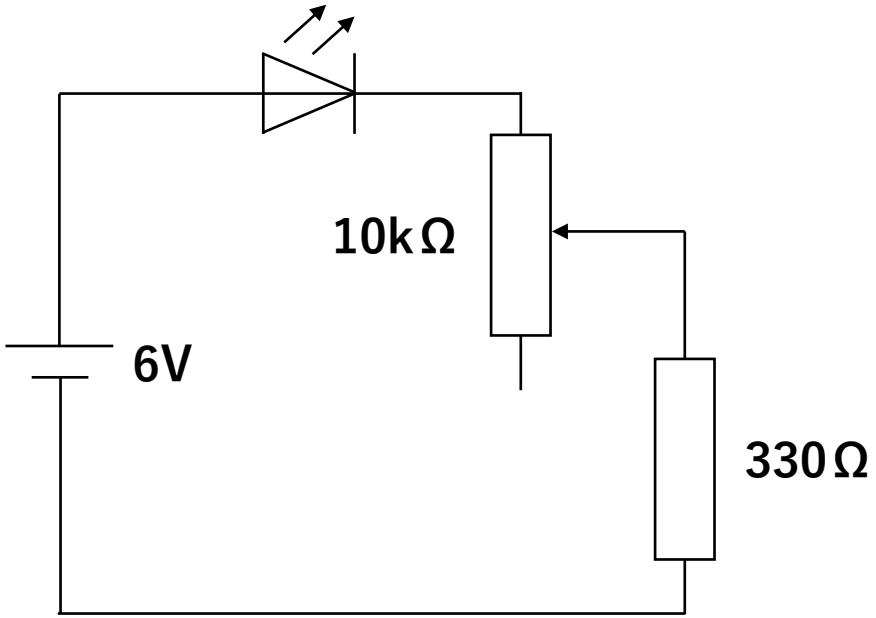

p.138　LED を壊すための接続図

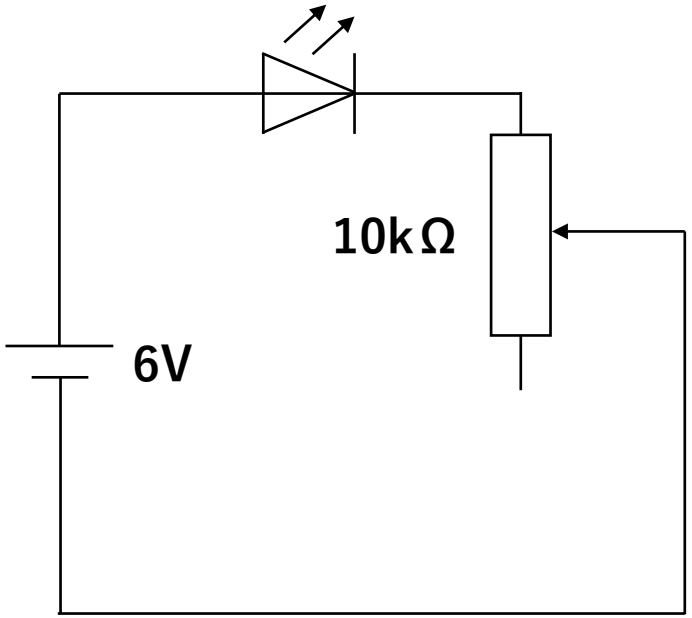

p.140　スイッチでLED の点灯・消灯を切り替える接続図

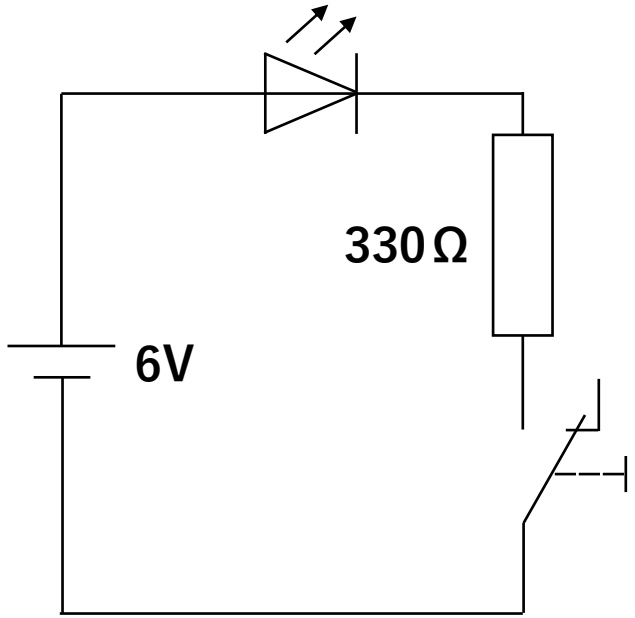

p.141　DC モーターの接続図

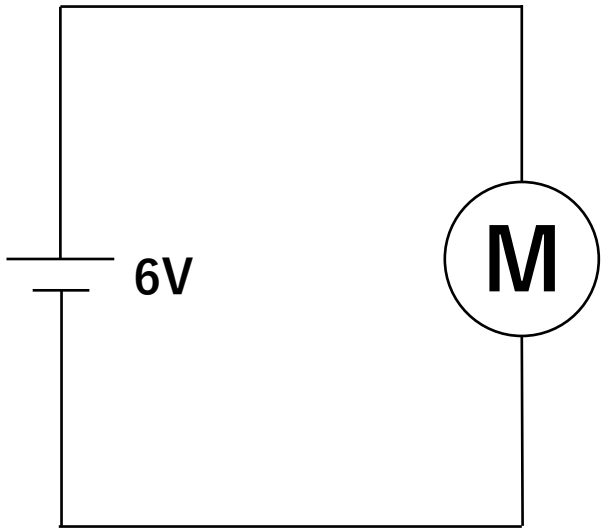

p.142　スイッチで回転方向を切り替える接続図

